1.2 – ПРОЈЕКАТ ВИЗУЕЛНИХ КОМУНИКАЦИЈА

Инвеститор:	Република Србија за потребе Опште болнице „Студеница", Краљево, ул. Југ Богданова 110, Краљево
Објекат:	Пријемно дијагностички центар ОБ „Студеница", По+Пр+1, ул. Југ Богданова бр.110, кат.пар. 1343/1, КО Краљево
Врста техничке документације:	ПЗИ Пројекат за извођење
Ознака и назив дела пројекта:	1.2 Пројекат визуелних комуникација (signage&wayfinding)
Врста радова:	нова градња
Пројектант:	**QUIDDITA** д.о.о. Видска 25 11000 Београд (СРБ) PIB 104838924 Матични број: 20252146 рачун: 165-10452-20 www.quiddita.co.rs
Одговорно лице пројектанта:	Братислав Ђорђевић, директор сектора за пројектовање и консалтинг
Потпис:	БРАТИСЛАВ ЂОРЂЕВИЋ 012969926 Auth Digitally signed by БРАТИСЛАВ ЂОРЂЕВИЋ 012969926 Auth DN: c=RS, serialNumber=CA:RS-012969926, serialNumber=PNORS-2609961950009, sn=ЂОРЂЕВИЋ, givenName=БРАТИСЛАВ, cn=БРАТИСЛАВ ЂОРЂЕВИЋ 012969926 Auth Date: 2025.04.01 11:10:43 +02'00'

Одговорни пројектант:	Иван Савић, дипл. инж. арх.	
Број лиценце:	300 R221 18	
Потпис:	ИВАН САВИЋ 013893964 Auth Digitally signed by ИВАН САВИЋ 013893964 Auth Date: 2025.04.01 10:43:18 +02'00'	
Број дела пројекта:	Q03-8/2023	Место и датум: Београд, септембар 2024.

1.2.2. САДРЖАЈ ПРОЈЕКТА ВИЗУЕЛНИХ КОМУНИКАЦИЈА

1.2.1.	Насловна страна пројекта визуелних комуникација	
1.2.2.	Садржај пројекта визуелних комуникација	
1.2.3.	Решење о именовању одговорног пројектанта пројекта визуелних комуникација	
1.2.4.	Изјава одговорног пројектанта пројекта визуелних комуникација	
1.2.5.	Текстуална документација	
	1.2.5.1. Технички опис	
1.2.6.	Нумеричка документација	
	1.2.6.1. Табеларни приказ површина објекта	
1.2.7.	Графичка документација	
01	План вођења корисника – основа подрума	P=1:50
02	План вођења корисника – основа приземља	P=1:50
03	План вођења корисника – основа спрата	P=1:50
04	Информационе табле – табле обавештења	P=1:10
05	Информационе табле – табле усмеравања	P=1:10
06	Информационе табле – табле усмеравања	P=1:10
07	Информационе табле – обележавање просторија	P=1:10
	Шеме	P=1:20/1:50
	Детаљи табли са симболима и плочицама	P=1:20

QUIDDITA DOO Beograd Vidska 25 11000 Beograd, Srbija	Tel. +381 11 30 87 007 Fax +381 11 24 59 219 Mob. +381 64 14 89 936 Email: info@quiddita.co.rs Web: www.quiddita.co.rs	Matični broj: 20252146 PIB: 104838924 Šifra delatnosti: 6201 Dinarski račun: 165-10452-20 Devizni račun: 540 100 - 20252146

Број: 09-42/2023

Датум: 24.08.2023.

1.2.3. РЕШЕЊЕ О ИМЕНОВАЊУ ОДГОВОРНОГ ПРОЈЕКТАНТА

На основу члана 128. Закона о планирању и изградњи („Службени гласник РС”, бр. 72/2009, 81/2009 – исправка, 64/2010 – одлука УС, 24/2011, 121/2012, 42/2013 – одлука УС, 50/2013 – одлука УС, 98/2013 – одлука УС, 132/2014, 145/2014, 83/2018, 31/2019 и 37/2019 - др. Закон, 9/2020, 52/2021 и 62/2023) и одредби Правилника о садржини, начину и поступку израде и начину вршења контроле техничке документације према класи и намени објеката ("Службени гласник РС", бр. 96/2023) као

О Д Г О В О Р Н И П Р О Ј Е К Т А Н Т

за израду 1.2 пројекта визуелних комуникација који је део Пројекта за извођење (ПЗИ) за изградњу новог објекта Пријемно дијагностички центар ОБ „Студеница“, По+Пр+1, ул. Југ Богданова бр.110, к.п. 1343/1, КО Краљево, у Краљеву одређује се:

Иван Савић, дипл. инж. арх. 300 R221 18

Пројектант:	QUIDDITA д.о.о., Видска 25, Београд
Одговорно лице/заступник:	Братислав Ђорђевић
Потпис:	
Број дела пројекта:	Q03-8/2023
Место и датум:	Београд, септембар 2024.

1.2.4. ИЗЈАВА ОДГОВОРНОГ ПРОЈЕКТАНТА ПРОЈЕКТА ВИЗУЕЛНИХ КОМУНИКАЦИЈА

Одговорни пројектант 1.2 пројекта визуелних комуникација, који је део Пројекта за извођење (ПЗИ) за изградњу новог објекта Пријемно дијагностички центар ОБ „Студеница", По+Пр+1, ул. Југ Богданова бр.110, к.п. 1343/1, КО Краљево, у Краљеву

Иван Савић, дипл. инж. арх.

И З Ј А В Љ У Ј Е М

1. да је пројекат у свему у складу са издатим локацијским условима (ROP-KRA-7498-LOCH-2/2023 од 29.05.2023. године) и условима ималаца јавних овлашћења, грађевинском дозволом (ROP-KRA-26251-CPI-1/2023 од 23.08.2023. године) и пројектом за грађевинску дозволу;
2. да је пројекат израђен у складу са Законом о планирању и изградњи, прописима, стандардима и нормативима из области изградње објеката и правилима струке.

Одговорни пројектант ПЗИ:	Иван Савић, дипл. инж. арх.
Број лиценце:	300 R221 18
Потпис:	
Број дела пројекта:	Q03-8/2023
Место и датум:	Београд, септембар 2024.

1.2.5. ТЕКСТУАЛНА ДОКУМЕНТАЦИЈА

НАПОМЕНА: Сматра се да је Извођач пажљиво проучио сву тендерску документацију и да је из ње утврдио обим и карактер радова. Одговорност Извођача је да тачно одреди обим радова кроз анализу тендерске документације. Накнадне тврдње у току радова о недостатку информација или грешке у количинама неће бити прихваћене.

Сви материјали и сва опрема који се користе морају бити одобрени од стране Пројектанта, и у потпуности мора одговарати стандардима задатим пројектном документацијом.

1.2.5.1. ТЕХНИЧКИ ОПИС ОБЈЕКТА на к.п. 1343/1, КО Краљево у Краљеву

ОПШТИ ПОДАЦИ:

ИНВЕСТИТОР: Република Србија за потребе Опште болнице „Студеница", Краљево, ул. Југ Богданова 110, Краљево

ОБЈЕКАТ: Пријемно дијагностички центар ОБ „Студеница", По+Пр+1, ул. Југ Богданова бр.110, кат.пар. 1343/1, КО Краљево

ПРЕДМЕТ: Пројекат за извођење ПЗИ – изградња новог објекта

Приликом израде пројекта, Пројектант се придржавао важећих прописа, стандарда и норматива који су прописани Законом. Као основ за израду пројекта коришћени су следећи документи:

- Пројектни задатак
- Закон о планирању и изградњи
- Одређени подзаконски акти (Правилник)
- Локацијски услови
- Грађевинска дозвола

Пројекат за извођење изградње новог објекта урађен је у свему према захтевима Инвеститора.

На основу Пројектног задатка, Локацијских услова (ROP-KRA-7498-LOCH-2/2023 од 29.05.2023. године) и Грађевинске дозволе бр. (ROP-KRA-26251-CPI-1/2023 од 23.08.2023. године), израђена је предметна пројектно-техничка документација – Пројекат за извођење (ПЗИ) изградња новог објекта Пријемно дијагностички центар ОБ „Студеница", По+Пр+1, ул. Југ Богданова бр.110, кат.пар. 1343/1, КО Краљево.

Пројектом визуелних комуникација, предвиђа се вођење корисника објекта, пацијената и запослених, у три нивоа.
Први ниво представља вођење корисника усмеравањем и у ту сврху постављена је информациона табла – дигитални тотем у приземљу на улазу у објекат са списком функционалних целина у подруму и на приземљу и спрату. Такође се у склопу степенишног језгра налазе информационе табле – клирит – са списком функционалних целина у подруму и на приземљу и спрату. На осталим деловима етажа се корисници усмеравају информационим таблама са стрелицом које су анкерисане за спуштени плафон.
Други ниво вођења представља означавање функционалних целина. Он је замишљен тако да се на улазу сваке функционалне целине постави информативна табла изнад улазних врата. Ове информационе табле су анкерисане за спуштени плафон.

Трећи ниво је обележавање просторија, којим је предвиђено постављање информативних табли са исписаном или симболом представљеном наменом просторија. У ту сврху су коришћене табле димензија 15x15цм, изузев на просторија где су предвиђене табле 30x15цм. Информативне табле за означавање појединих просторија су предвиђене да имају могућност измене плочица, са називом ординирајућег лекара или другог лица, једноставним одвајањем плочице димензија 15x4цм.
На свим местима где није предвиђено да пролазе пацијенти пројектована је информативна табла са натписом „Забрањен улаз".
Табле су предвиђене да се израде на клириту у боји, са словима и симболима.
Табле су предвиђене да се причврсте за зид дистанцерима по упутству произвођача. Табле за обележавање просторија постављају се на зид поред улазних врата просторије на коју се односе (са стране на којој се налази квака) тако да им је доња кота табле на висини 1,5m, како би информација била у висини ока корисника. Табле које се налазе изнад пролаза пешака предвиђено да се поставе као висеће на за то предвиђеним сајлама које су причвршћене за плафон, тако да се доња кота табле налази на висини већој од 2,2m. Висеће табле које имају функцију усмеравања су од две плоче клирита међусобно залепљене са унутрашње стране.
За израду пројекта визуелних комуникација коришћена је архитектонска основа и остварена је сарадња са пројектантима других делова пројекта.

Инвестиоциона вредност радова и опреме предвиђених овим делом пројекта износи 1.750.604,23 динара.

Београд, септембар 2024.

Одговорни пројектант:

Иван Савић, дипл. инж. арх. бр.лиценце 300 R221 18

1.2.6. НУМЕРИЧКА ДОКУМЕНТАЦИЈА

1.6.1. ПРЕДМЕР И ПРЕДРАЧУН РАДОВА

Пријемно дијагностички центар ОБ Студеница - Краљево						
Р. Бр.	**ОПИС РАДОВА**	**Јединица**	**Количина**	**Јединична цена (EUR)**	**Јединична цена (din)**	**Укупна цена (din)**
А	**ИНФОРМАТИВНЕ ТАБЛЕ**					
1	Израда и уградња информативне табле за обележавање функционалних целина. Табле израдити од од клирита дебљине 4mm. Боја табле је тиркизно плаво РАЛ 5018. Слова и симболи који се лепе на табли, су величине према пројекту боје чисто бело РАЛ 9010. Табле су висеће које су прикачене сајлама које су анкерисане за плафон (по пројекту) тако да се доња кота табле налази на висини већој од 2,2m. Табла се качи за плафон помоћу 2 плафонска држача + сајла + 2 прихватника табле. У позицију урачунат сав потребан материјал за уградњу. Табле радити према димензијама и дизајну из пројекта, по упутству произвођача и уз сагласност Инвеститора. Обрачун по комаду.					
	450x150mm	ком	18	68.75	8,078.13	145,406.34
	790x150mm	ком	2	77.50	9,106.25	18,212.50
2	Израда и уградња информативне табле за обележавање забране улаза незапосленима израђена од клирита дебљине 4mm. Боја табле је светлећа јарко црвена РАЛ 3026. Слова и симболи који се лепе на табли су величине према пројекту боје чисто бело РАЛ 9010. Табле се уграђују на зид (по пројекту) помоћу дистанцера тако да им је доња кота табле на висини 1,5m. У позицију урачунат сав потребан материјал за уградњу. Табле радити према димензијама и дизајну из пројекта, по упутству произвођача и уз сагласност Инвеститора. Обрачун по комаду.					
	450x150mm	ком	17	43.75	5,140.63	87,390.71

3	Израда и уградња информативне табле са списком функционалних целина по нивоима израђена од клирита дебљине 4mm. Боја табле је тиркизно плаво РАЛ 5018. Слова и симболи који се лепе на табли су величине према пројекту боје чисто бело РАЛ 9010. Табле се уграђују на зид (по пројекту) помоћу дистанцера тако да им је доња кота табле на висини 1,5m. У позицију урачунат сав потребан материјал за уградњу. Табле радити према димензијама и дизајну из пројекта, по упутству произвођача и уз сагласност Инвеститора. Обрачун по комаду.					
	1150x1600mm	ком	12	275.00	32,312.50	387,750.00
4	Израда и уградња информативне табле за упућивање ка функционалним целинама израђена од клирита дебљине 4mm. Боја табле је тиркизно плаво РАЛ 5018. Слова и симболи који се лепе на табли су величине према пројекту боје чисто бело РАЛ 9010. Табле димензија 550x220mm се уграђују на зид (по пројекту) помоћу дистанцера тако да им је доња кота табле на висини 1,5m. Табле осталих димезнија су висеће које су прикачене сајлама које су анкерисане за плафон (по пројекту) тако да се доња кота табле налази на висини већој од 2,2m. Табла се качи за плафон помоћу 2 плафонска држача + сајла + 2 прихватника табле. На висећим таблама се гравирају слова и симболи је обострано. Залепити две табле са унутрашње стране. Поставити између табла фолију у боји клирита. У позицију урачунат сав потребан материјал за уградњу. Табле радити према димензијама и дизајну из пројекта, по упутству произвођача и уз сагласност Инвеститора. Обрачун по комаду.					
	550x220mm	ком	8	33.75	3,965.63	31,725.04
	1050x220mm	ком	2	225.00	26,437.50	52,875.00
	1050x440mm	ком	7	275.00	32,312.50	226,187.50

5	Израда и уградња информативне табле за означавање просторија израђена од клирита дебљине 4mm. Боја табле је тиркизно плаво РАЛ 5018, или светлећа јарко црвена РАЛ 3026 (према пројекту). Слова и симболи који се лепе на табли су величине према пројекту боје чисто бело РАЛ 9010. Табле се уграђују на зид (по пројекту) помоћу дистанцера тако да им је доња кота табле на висини 1,5m. У позицију урачунат сав потребан материјал за уградњу. Табле радити према димензијама и дизајну из пројекта, по упутству произвођача и уз сагласност Инвеститора. Обрачун по комаду.					
	150x150mm	ком	170	18.75	2,203.13	374,532.10
	300x150mm	ком	9	27.50	3,231.25	29,081.25
6	Израда и уградња информативне табле за означавање просторија израђена од клирита дебљине 4mm на металној подлози. Боја табле је тиркизно плаво РАЛ 5018. Слова и симболи који се лепе на табли су величине према пројекту боје чисто бело РАЛ 9010. Табле се уграђују на зид (по пројекту) помоћу дистанцера тако да им је доња кота табле на висини 1,5m. У позицију урачунат сав потребан материјал за уградњу. Табле радити према димензијама и дизајну из пројекта, по упутству произвођача и уз сагласност Инвеститора. Обрачун по комаду.					
	150x150mm	ком	5	18.75	2,203.13	11,015.65
	300x150mm	ком	1	27.50	3,231.25	3,231.25
7	Израда и уградња плочица са именима лекара или других лица, део информативне табле за означавање просторија, израђена од клирита дебљине 4mm са наличја опремљена самолепивом магнетном траком. Укупна дебљина клирит + магнетна трака 4mm. Имена штампати на папиру боје чисто бело РАЛ 9010, док је планирана боја слова џет црно РАЛ 9005. Димензије папира са именима су 150x40mm. У позицију урачунат сав потребан материјал за уградњу. Плочице радити према димензијама и дизајну из пројекта, по упутству произвођача и уз сагласност Инвеститора. Обрачун по комаду.					

	150x150mm	ком	5	5.00	587.50	2,937.50
	300x150mm	ком	1	11.25	1,321.88	1,321.88
8	Израда и уградња натписа на улазним вратима објекта са информацијом о радном времену, адреси и контакт подацима димензија 30x50cm израђени на самолепивој PVC фолији. У позицију урачунат сав потребан материјал за уградњу. Фолију радити према димензијама и дизајну из пројекта, по упутству произвођача и уз сагласност Инвеститора. Обрачун по комаду.	ком	2	18.75	2,203.13	4,406.26
9	Израда и уградња информативне табле са називом установе дебљине 1.5mm на металној подлози димензија 1200x300mm. Боја табле је трафик сива РАЛ 7042. Слова који се гравирају на табли су величине према пројекту боје џет црно РАЛ 9005. Симболи који се гравирају на табли су величине према пројекту боје чисто бело РАЛ 9010 и светлећа јарко црвена РАЛ 3026. Табле се уграђују на зид (по пројекту) помоћу дистанцера тако да им је доња кота табле на висини 1,5m. У позицију урачунат сав потребан материјал за уградњу. Табле радити према димензијама и дизајну из пројекта, по упутству произвођача и уз сагласност Инвеститора. Обрачун по комаду.	ком	1	105.00	12,337.50	12,337.50
10	Израда и уградња информативне табле ИНФЕКТОВНО дебљине 1.5mm на металној подлози димензија 600x300mm. Боја табле је светлећа јарко црвена РАЛ 302. Слова који се гравирају на табли су величине према пројекту боје чисто бело РАЛ 9010. Табла се уграђују на зид (по пројекту) помоћу дистанцера тако да им је доња кота табле на висини 1,5m. У позицију урачунат сав потребан материјал за уградњу. Табле радити према димензијама и дизајну из пројекта, по упутству произвођача и уз сагласност Инвеститора. Обрачун по комаду.	ком	1	82.50	9,693.75	9,693.75

11	Израда и уградња ДИГИТАЛНА ТАБЛА - ЛЕД ТОТЕМ са смерницама кретања. Израда информационе ознаке система визуелних комуникација - димензија 70x160цм. Лед тотеми морају поседовати високу резолуцију приказа, једноставну инсталацију и лакоћу при уградњи. Водоотпорна и чврста облога (ИП65) омогућава могућност његовог позиционирања без страха од оштећења. Јак вентилациони систем штити унутрашње делове од високих температура, док предњи део од каљеног стакла чини додатну заштиту у случају разбијања и чини га чврстим и отпорним на вандализам. У позицију је урачуната и израда софтвера који је могуће надограђивати /update/ і мењати. Унос података је дигиталним путем, што омогућава олакшане измене уколико дође до реорганизације простора. Пано је осветљен. На зиду иза паноа у електроенергетским инсталацијама предвидети напајање електричном енергијом. Прикључни напон: 220V/50Hz, прикључна снага: збирно 0,5 кW, врста прикључка: кабел из зида (дужна 1 м). У позицију урачунат сав потребан материјал за уградњу.					
	Тотем радити према димензијама и дизајну из пројекта, по упутству произвођача и уз сагласност Инвеститора. Обрачун по комаду.	ком	1	3,000.00	352,500.00	352,500.00
					УКУПНО:	**1,750,604.23**

	РЕКАПИТУЛАЦИЈА	
А	**ИНФОРМАТИВНЕ ТАБЛЕ**	1,750,604.23
	УКУПНО:	**1,750,604.23**

У Београду, август 2023. године

Одговорни пројектант:

Иван Савић, дипл. инж. арх.

1.2.7. ГРАФИЧКА ДОКУМЕНТАЦИЈА

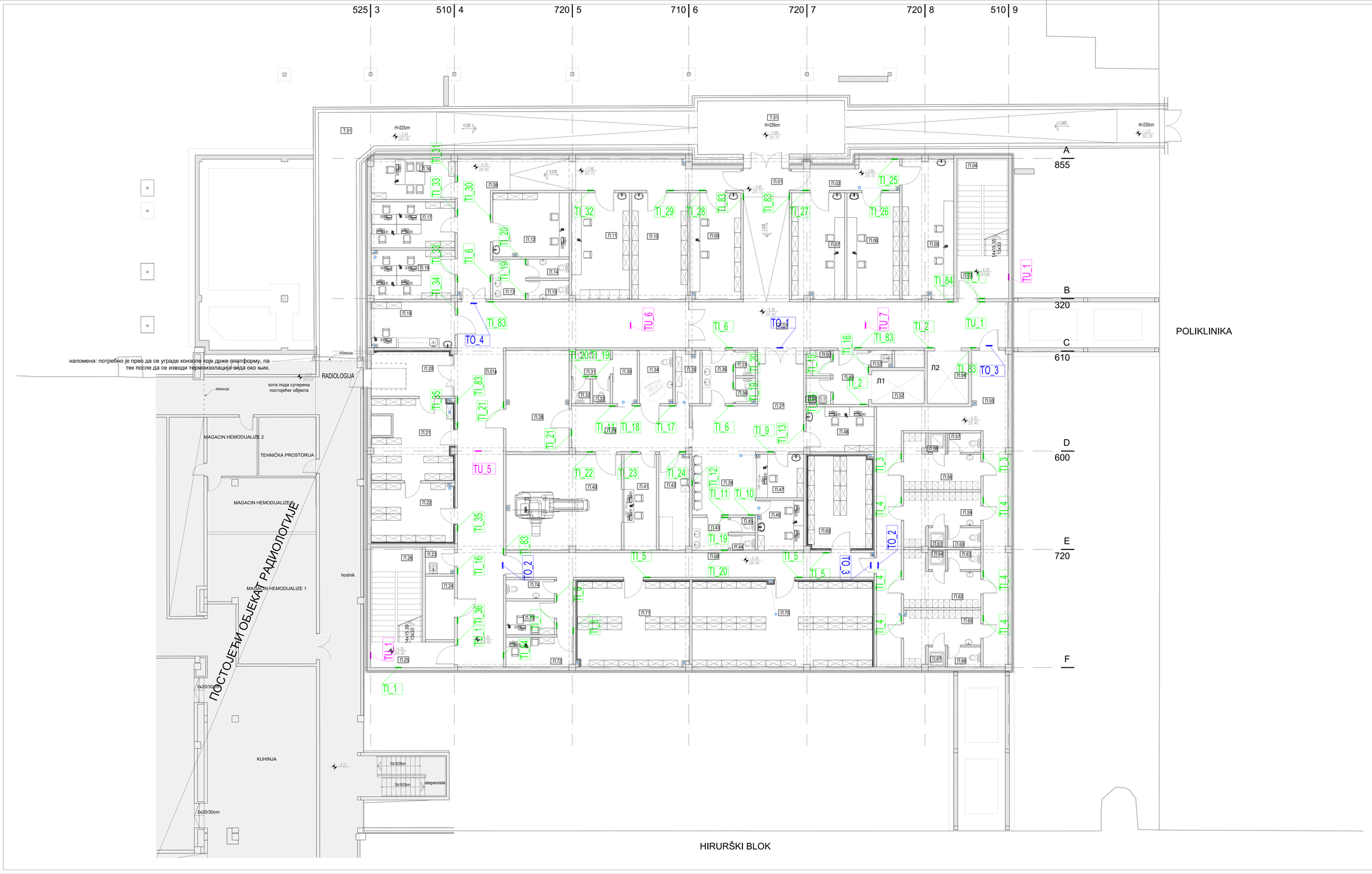

ТАБЛИЦА СА ПОВРШИНАМА - ОСНОВА ПОДУРУМА ПДЦ

	РБ	НАЗИВ ПРОСТОРИЈЕ	ПОВРШИНА (м2)	ОМИР	МС	ПОД	ЗИД	ПЛАФОН
КОМУНИКАЦИЈЕ	П.01	ХОДНИК	76.73	62.00	анвит	дилитерит	Ивитонг блоков Шобер	
	П.07а	ХОДНИК	94.48	72.72	анвит	дилитерит	Ивитонг блоков Шобер	
	П.03	ПОДЕСТ	22.47	26.40	грантит керамик	дилитерит	дилитерит	
	П.04	СТЕПЕНИЦЕ	18.38	26.76	грантит керамик	дилитерит	дилитерит	
	П.02	ПОДЕСТ	21.68	27.88	грантит керамик	дилитерит	дилитерит	
	П.06	СТЕПЕНИЦЕ	17.00	26.46	грантит керамик	дилитерит	дилитерит	
	П.05	ХОДНИК	7.09	10.60	анвит	дилитерит	Ивитонг блоков Шобер	
	П.02	ЗИД СПУВАЊА	6.40	10.40	бетон	бетон	бетон	
	П.04	ЗИД САОТ	8.00	11.40	бетон	бетон	бетон	
		УКУПНАН КОМУНИКАЦИЈА	275.50					
КОЛИЧИНСКИ ПРИЈЕМ	П.02	ХОДНИК	10.00	16.96	грантит керамик	дилитерит	Ивитонг блоков Шобер	
	П.09	ОСТАВА ЗА ПОТРОШЕНИ МАТЕРИЈАЛ ЗА РАДИОЛОГИЈУ	26.58	24.02	грантит керамик	дилитерит	Ивитонг блоков Шобер	
	П.08	ОСТАВА ЗА МАТЕРИЈАЛ ЗА ВАЉАЊЕ ПОСТОЈАЊА	20.60	19.43	грантит керамик	дилитерит	Ивитонг блоков Шобер	
	П.01	ОСТАВА ЗА ПОТРОШЕНИ МАТЕРИЈАЛ ЗА ЗИДОВЕ	20.68	20.37	грантит керамик	дилитерит	Ивитонг блоков Шобер	
	П.08	ХОДНИК	43.00	51.06	анвит	дилитерит	Ивитонг блоков Шобер	
	П.06	ОСТАВА ЗА МАТЕРИЈАЛ ЗА МУШКО	19.88	19.20	грантит керамик	дилитерит	Ивитонг блоков Шобер	
	П.10	ПРОСТОРИЈА ЗА ТИЊАЊЕ ЛОКОВА	22.58	19.60	грантит керамик	дилитерит	Ивитонг блоков Шобер	
	П.11	ПРОСТОРИЈА ЗА ПРИЈЕМАЊЕ И ПРЕГЛЕДАЊЕ ЖЕНСКИХ ПАЦИЈЕНАТА	22.60	20.00	грантит керамик	дилитерит	Ивитонг блоков Шобер	
	П.12	ПРОСТОРИЈА ЗА ПРИЈЕМ И ПРЕГЛЕД ДЕЦЕ	18.07	17.34	грантит керамик	дилитерит	Ивитонг блоков Шобер	
	П.15	ТОАЛЕТ ОСОБАМА ИНВАЛИДИТЕТА	4.80	8.60	керамик плочице	Н.О.Пиросјечкоа	Ивитонг блоков Шобер	
	П.14	ТОАЛЕТ ОСОБАМА М - МУШКИ	2.97	7.80	керамик плочице	Н.О.Пиросјечкоа	Ивитонг блоков Шобер	
	П.13	ТОАЛЕТ ОСОБАМА Ж - ЖЕНСКИ	2.97	7.80	керамик плочице	керамик плочице	Ивитонг блоков Шобер	
	П.16	ЧЕКАЊЕ ЖЕНСКИ	12.38	15.10	анвит	дилитерит	Ивитонг блоков Шобер	
	П.17	ТОАЛЕЋИ	14.28	15.80	анвит	дилитерит	Ивитонг блоков Шобер	
	П.18	ТОАЛЕЋИ	15.11	16.20	анвит	дилитерит	Ивитонг блоков Шобер	
	П.19	ВАДИОЛОГИЈА ЗА ИСПИТИВАЊЕ И ПРЕГЛЕДАЊЕ ПАЦИЈЕНАТА ИЗВАН	14.19	15.60	анвит	дилитерит	Ивитонг блоков Шобер	
		УКУПНАН КЛИНИКЕ	271.40					
КОРИСНИЧКИ ПРИЈЕМ	П.27	ХОДНИК	26.17	24.20	анвит	дилитерит	Ивитонг блоков Шобер	
	П.28	ПОДСТАНИЦА	23.76	20.90	електроизолациони материјал	дилитерит	Ивитонг блоков Шобер	
	П.29	ХОДНИК	20.02	18.98	анвит	дилитерит	Ивитонг блоков Шобер	
	П.30	ХОДНИК	4.60	9.60	анвит	дилитерит	Ивитонг блоков Шобер	
	П.31	ТОАЛЕТ ПАЦИЈЕНАТА ИНВАЛИДИТЕТ	3.69	7.90	керамик плочице	Н.О.Пиросјечкоа	Ивитонг блоков Шобер	
	П.32	ТОАЛЕТ ПАЦИЈЕНАТА	1.75	5.27	керамик плочице	керамик плочице	Ивитонг блоков Шобер	
	П.33	ТОАЛЕТ ПАЦИЈЕНАТА ЖЕНСКИ Ж	1.68	5.13	керамик плочице	керамик плочице	Ивитонг блоков Шобер	
	П.34	ПОСТОЈАЊЕ ЗА МАЦА СА ПОТРЕБАМА	6.45	10.00	керамик плочице	керамик плочице	Ивитонг блоков Шобер	
	П.35	ОСТАВА - ЧИСТО	4.65	10.44	анвит	дилитерит	Ивитонг блоков Шобер	
	П.36	ТОАЛЕТ ОСОБАМА ИНВАЛИДИТЕТА	4.69	10.25	керамик плочице	Н.О.Пиросјечкоа	Ивитонг блоков Шобер	
	П.37	ТОАЛЕТ ОСОБАМА М - МУШКИ	1.66	5.00	керамик плочице	керамик плочице	Ивитонг блоков Шобер	
	П.38	ТОАЛЕТ ОСОБАМА Ж - ЖЕНСКИ	1.66	5.40	керамик плочице	Н.О.Пиросјечкоа	Ивитонг блоков Шобер	
	П.39	ЧЕКАОНИЦА	14.62	15.40	анвит	дилитерит	Ивитонг блоков Шобер	
	П.40	МАГАЦИН РЕЗЕРВНИЦА	41.07	26.74	електроизолациони материјал	алуминијумски вертикални	Ивитонг блоков Шобер	
	П.41	КОМАНДНА СОБА	11.55	15.65	електроизолациони материјал	дилитерит	Ивитонг блоков Шобер	
	П.42	ПОДЕСТАЦ И ТОАЛЕТ ПАЦИЈЕНАТА	10.50	15.45	анвит	дилитерит	Ивитонг блоков Шобер	
	П.43	ТОАЛЕТ ПАЦИЈЕНАТА ИНВАЛИДИТЕТА	4.40	8.45	керамик плочице	керамик плочице	Ивитонг блоков Шобер	
	П.44	ТОАЛЕТ ПАЦИЈЕНАТА ЖЕНСКИ	1.38	4.85	керамик плочице	керамик плочице	Ивитонг блоков Шобер	
	П.45	ТОАЛЕТ ПАЦИЈЕНАТА МУШКИ М	1.38	4.85	керамик плочице	Н.О.Пиросјечкоа	Ивитонг блоков Шобер	
	П.46	ТОАЛЕЋИ	8.87	12.13	анвит	дилитерит	Ивитонг блоков Шобер	
	П.47	МЕДИЦИНСКЕ СЕСТРЕ ТЕХНИЧАРИ	1.28	10.90	анвит	дилитерит	Ивитонг блоков Шобер	
	П.48	ТЕХНИЧАРИ	11.34	13.70	анвит	дилитерит	Ивитонг блоков Шобер	
	П.49	ОСТАВА ПРЕМА	2.08	6.15	анвит	дилитерит	Ивитонг блоков Шобер	
	П.51	СТПАЦ	2.40	8.20	анвит	дилитерит	Ивитонг блоков Шобер	
	П.50	ТРЕМОЛО	1.30	4.70	керамик плочице	Н.О.Пиросјечкоа	Ивитонг блоков Шобер	
		УКУПНАН ОДЕЉЕЊА ФР	221.21					
ЗАКОНСКИ ПРИЈЕМ	П.54	ХОДНИК	62.12	84.07	анвит	дилитерит	Ивитонг блоков Шобер	
	П.55	ЧЕКОРЕЋА ОСОБАМА ИНВАЛИДИТ	11.73	16.75	анвит	дилитерит	Ивитонг блоков Шобер	
	П.57	ТОАЛЕТ	2.27	6.40	керамик плочице	керамик плочице	Ивитонг блоков Шобер	
	П.58	ТУШ	1.20	4.60	керамик плочице	Н.О.Пиросјечкоа	Ивитонг блоков Шобер	
	П.56	ЧЕКОРЕЋА ОСОБАМА ИНВАЛИДИТ	11.40	16.15	анвит	дилитерит	Ивитонг блоков Шобер	
	П.60	ТОАЛЕТ	2.42	6.40	керамик плочице	керамик плочице	Ивитонг блоков Шобер	
	П.61	ТУШ	1.38	4.60	керамик плочице	Н.О.Пиросјечкоа	Ивитонг блоков Шобер	
	П.62	ЧЕКОРЕЋА ОСОБАМА ИНВ.	12.58	16.45	анвит	дилитерит	Ивитонг блоков Шобер	
	П.63	ТОАЛЕТ	2.42	6.40	керамик плочице	керамик плочице	Ивитонг блоков Шобер	
	П.64	ТУШ	1.38	4.60	керамик плочице	Н.О.Пиросјечкоа	Ивитонг блоков Шобер	
	П.65	ЧЕКОРЕЋА ОСОБАМА ИНВ.	11.68	16.25	анвит	дилитерит	Ивитонг блоков Шобер	
	П.66	ТОАЛЕТ	2.42	6.40	керамик плочице	керамик плочице	Ивитонг блоков Шобер	
	П.67	ТУШ	1.38	4.60	керамик плочице	Н.О.Пиросјечкоа	Ивитонг блоков Шобер	
		УКУПНАН ГОДЕЉЕЊА	123.65					
МАГАЦИН	П.31	ТЕРАСА ПЛАТФОРМА	13.25	15.31	анвит	дилитерит	Ивитонг блоков Шобер	
	П.23	МАГАЦИН АПОТЕКЕ	22.15	23.42	анвит	дилитерит	Ивитонг блоков Шобер	
	П.22	МАГАЦИН АПОТЕКЕ ЗАМРЗИВАЊЕ	17.15	17.15	анвит	дилитерит	Ивитонг блоков Шобер	
	П.24	ТРАНЗИТ	2.75	8.75	керамик плочице	Н.О.Пиросјечкоа	Ивитонг блоков Шобер	
	П.25	ЕЛЕКТРО ПРОСТОРИЈА	6.76	11.22	електроизолациони материјал	дилитерит	Ивитонг блоков Шобер	
	П.68	ХОДНИК	37.17	54.90	анвит	дилитерит	Ивитонг блоков Шобер	
	П.69	МАГАЦИН 1	22.07	19.16	анвит	дилитерит	Ивитонг блоков Шобер	
	П.70	МАГАЦИН 2	38.87	33.04	анвит	дилитерит	Ивитонг блоков Шобер	
	П.71	МАГАЦИН 1	35.28	24.08	анвит	дилитерит	Ивитонг блоков Шобер	
	П.72	ЦЕН МАГАЦИН	7.34	11.80	анвит	дилитерит	Ивитонг блоков Шобер	
	П.73	ОСОБНИ МАГАЦИН	6.04	10.00	анвит	дилитерит	Ивитонг блоков Шобер	
	П.74	ТОАЛЕТ ОСОБАМА	3.09	8.20	керамик плочице	керамик плочице	Ивитонг блоков Шобер	
		УКУПНАН МАГАЦИНА	230.99					
		УКУПНО ПОТРОШЕНА ПОДЛОГА	1122.83	3% +1.089.14				
		ПОТРОШЕНА ПОДЛОГА	1247.25					

ЛЕГЕНДА

- TO_ — Информационе табле - Табле обавештења
- TU_ — Информационе табле - Табле усмеравања
- TI_ — Информационе табле - Обележавање просторија

НАПОМЕНЕ: све мере проверити на лицу места

ОДГОВОРНИ ПРОЈЕКТАНТ: Иван Сикић, дипл. инж. бр. 300 R201 18	ПРОЈЕКТАНТ: QUIDDITA d.o.o., Вршац, Вршац 25	ИНВЕСТИТОР: Општина Врбас за потребе Опште болнице „Стојан Аврамовић“ Врбас ул. Ђ.Ђ.Бранкова 110, Крушкало
САРАДНИЦИ:		ПЛАН: Пројекат дефинитивне намене СВ "Стојан Аврамовић" Врбас - Фаза 1 (Поликлиника 1%) Катастарска к.п.1124/1 КО Крушкало
	РАЗМЕРА 1:100 / ДАТУМ септембар 2024	ВРСТА ТЕХНИЧКЕ ДОКУМЕНТАЦИЈЕ: Главна пројектна документација за изградњу нових објеката
НАЗИВ ЦРТЕЖА: ПЛАН ВОЂЕЊА КОРИСНИКА - ОСНОВА ПОДУРУМА	ПРОЈЕКАТ: 12 - БИОЛОШКЕ КОМУНИКАЦИЈЕ	БРОЈ ЦРТЕЖА: 01

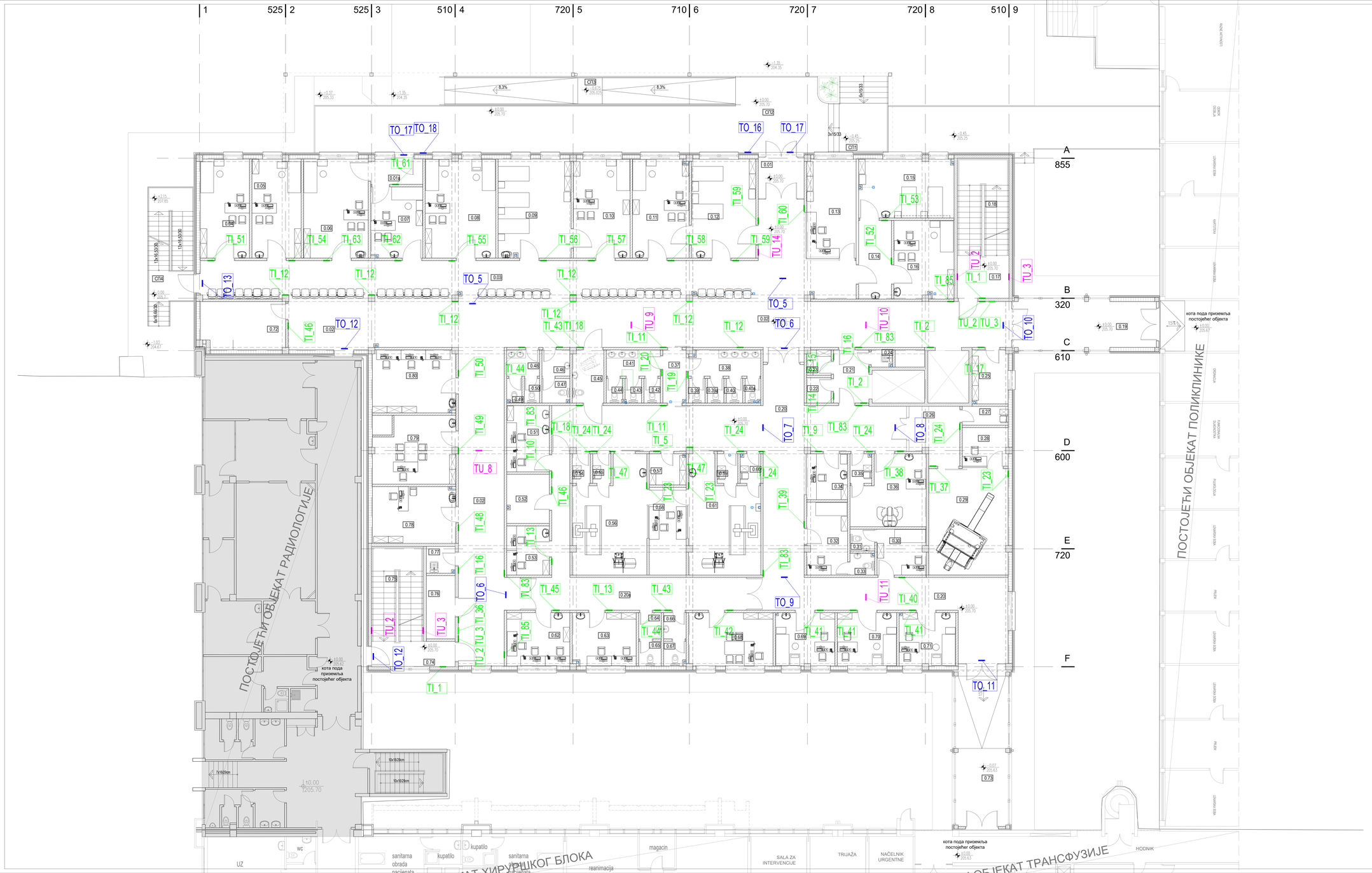

ТАБЕЛА СА ПОВРШИНАМА - ОСНОВА ПРИЗЕМЉА ГДЕ

	РБ	НАЈАВА ПРОСТОРИЈА	ПОВРШИНА АБ	СВИМ	ЗИ	ГОД	ЗИД	ГОЊИОН
СПОЉАШЊИ ПРОСТОРИ	0.71	СТУБАЧКО СТЕПЕНИШТЕ	15.93	16.62	оштећења сваког врсте	/	/	/
	0.72	ПОДЕСТ	66.67	71.80	оштећења сваког врсте	/	/	/
	0.73	РАМПА	31.76	36.10	оштећења сваког врсте	/	/	/
	0.74	ПРОТИВПОЖАРНО СТЕПЕНИШТЕ ПОВЕЗАНО СПОЉАШЊИ ПРОСТОР	21.21	35.40				
			167.85					
КОМУНИКАЦИЈЕ	0.01	ВЕСТИБИЛ	7.00	10.60	зелен	растворен	Ивице глаже - Шиљак	
	0.01а	ПРЕДСОБА	4.96	11.00	зелен	растворен	Ивице глаже - Шиљак	
	0.02	ХОДНИК	207.68	137.07	зелен	растворен	Ивице глаже - Шиљак	
	0.17	ПОДЕСТ	6.22	11.02	сивкасто зелено	растворен	растворен	
	0.16	СТЕПЕНИШТЕ	16.96	26.76	сивкасто зелено	растворен	растворен	
	0.15	ТОПЛА ВОДА	26.66	24.75	зелен	растворен	Ивице глаже - Шиљак	
	0.73	ТОПЛА ВОДА	31.39	26.62	зелен	растворен	Ивице глаже - Шиљак	
	0.74	ПОДЕСТ	7.90	13.30	сивкасто зелено	растворен	растворен	
	0.75	СТЕПЕНИШТЕ	17.09	25.45	сивкасто зелено	растворен	растворен	
		ПОВРШИНА КОМУНИКАЦИЈА	323.36					
ИНТЕРНИ ПРОСТОРИ ЗГРАДЕ	0.03	ЧЕКАОНИЦА	83.37	78.55	зелен	растворен	Ивице глаже - Шиљак	
	0.04	АВАЈЛИЦА ЕЛЕКТРОНСКЕ	18.12	18.10	електрохемијски зелено	растворен	Ивице глаже - Шиљак	
	0.05	АВАЈЛИЦА ПУЛМОЛОГИЈЕ	18.55	18.40	електрохемијски зелено	растворен	Ивице глаже - Шиљак	
	0.06	АВАЈЛИЦА АЕРОЛИЦА	23.88	20.00	зелен	растворен	Ивице глаже - Шиљак	
	0.07	АВАЈЛИЦА ОРТОПЕДИЈА	13.70	15.04	електрохемијски зелено	растворен	Ивице глаже - Шиљак	
	0.08	И.Х.ФИЗИОТЕРАПИЈА ИСПИТИВАЊА	28.56	21.00	електрохемијски зелено	растворен	Ивице глаже - Шиљак	
	0.09	АВАЈЛИЦА АКУПУНКТУРА	26.81	21.04	електрохемијски зелено	растворен	Ивице глаже - Шиљак	
	0.10	АВАЈЛИЦА ГИНЕКОЛОГИЈА	30.66	19.00	електрохемијски зелено	растворен	Ивице глаже - Шиљак	
	0.11	ГРАЂА	28.72	19.00	електрохемијски зелено	растворен	Ивице глаже - Шиљак	
	0.12	РЕАНИМАЦИЈА	23.72	19.00	зелен	растворен	Ивице глаже - Шиљак	
	0.13	МЕДИЦИНСКЕ СЕСТРЕ ГРАЂАНИ	18.26	18.10	зелен	растворен	Ивице глаже - Шиљак	
	0.14	ПРЕДСОБА	1.60	13.60	зелен	растворен	Ивице глаже - Шиљак	
	0.18	ПРОЦЕДУРА ХИРУРГИЈЕ	20.76	19.00	електрохемијски зелено	растворен	Ивице глаже - Шиљак	
	0.19	АВАЈЛИЦА ОРТОПЕДИЈА	17.42	17.00	електрохемијски зелено	растворен	Ивице глаже - Шиљак	
	0.20	ХОДНИК	6.95	10.80	зелен	растворен	Ивице глаже - Шиљак	
	0.22	СТТМ2	2.02	6.10	зелен	растворен	Ивице глаже - Шиљак	
	0.23	ТРЕЛО	2.26	6.10	зелен	растворен	Ивице глаже - Шиљак	
	0.24	ТРАФАЛО	1.31	4.75	мрљаво тонирано	растворен	Ивице глаже - Шиљак	
	0.25	ЧИСТО	1.15	11.00	зелен	растворен	Ивице глаже - Шиљак	
	0.45	ТОАЛЕТ ЗА ЛИЦА СА ПОСЕБНИМ ПОТРЕБАМА	6.19	10.26	мрљаво тонирано	мрљаво тонирано	Ивице глаже - Шиљак	
	0.46	ТОАЛЕТ ОСОБА М - ПРЕДСОБА	2.70	8.60	мрљаво тонирано	мрљаво тонирано К-О Подешавање	Ивице глаже - Шиљак	
	0.47	ТОАЛЕТ ОСОБА М - КАБИНА 1	2.00	6.40	мрљаво тонирано	мрљаво тонирано К-О Подешавање	Ивице глаже - Шиљак	
	0.48	ТОАЛЕТ ОСОБА М - КАБИНА 2	3.05	7.25	мрљаво тонирано	мрљаво тонирано К-О Подешавање	Ивице глаже - Шиљак	
	0.49	ТОАЛЕТ ОСОБА М - КАБИНА 3	1.33	4.85	мрљаво тонирано	мрљаво тонирано К-О Подешавање	Ивице глаже - Шиљак	
	0.50	ТОАЛЕТ ОСОБА М - КАБИНА 4	1.38	4.85	мрљаво тонирано	мрљаво тонирано К-О Подешавање	Ивице глаже - Шиљак	
	0.51	ЕЛЕКТРО ПРОСТОРИЈА	6.76	11.22	електрохемијски зелено	растворен	Ивице глаже - Шиљак	
	0.71	ТРАФАЛО	2.79	6.75	мрљаво тонирано	К-О Подешавање	Ивице глаже - Шиљак	
	0.75	ПОМОЋНА ПРОСТОРИЈА СПРЕМАЧИЦЕ	17.64	17.12	зелен	растворен	Ивице глаже - Шиљак	
	0.76	ПАЛЕНИЦА ПРОСТОРИЈА	18.01	19.39	зелен	растворен	Ивице глаже - Шиљак	
	0.80	ВЕЛИКИ ПРЕМАЗНИК	19.40	17.60	зелен	растворен	Ивице глаже - Шиљак	
	0.11	ЗАЈЕДНИЧКИ ТОАЛЕТ ОСОБА СА ОСОБИНАМА ПОКРЕТА	14.97	16.12	зелен	растворен	Ивице глаже - Шиљак	
		ПОВРШИНА ИНТЕРНИХ ПРОСТОРА ЗГРАДЕ	459.62					
ПОДЕСТИ	0.30	ХОДНИК	121.61	108.30	зелен	растворен	Ивице глаже - Шиљак	
	0.29а	ХОДНИК	35.12	46.02	зелен	растворен	Ивице глаже - Шиљак	
	0.28	ХОДНИК	10.13	14.00	електрохемијски зелено	растворен	Ивице глаже - Шиљак	
	0.27	ГЕДЕЋКА ПАЦИЈЕНАТА	1.00	7.66	електрохемијски зелено	растворен	Ивице глаже - Шиљак	
	0.26	КОМАНДИ СОБА ЦУ	6.01	10.08	електрохемијски зелено	растворен	Ивице глаже - Шиљак	
	0.29	ЦУ	31.46	23.00	електрохемијски зелено	растворен	Ивице глаже - Шиљак	
	0.38	ДЕЖУРНИ ТЕХНИЧАР	6.26	12.06	зелен	растворен	Ивице глаже - Шиљак	
	0.31	ТОАЛЕТ	1.66	5.64	мрљаво тонирано	мрљаво тонирано К-О Подешавање	Ивице глаже - Шиљак	
	0.32	ДЕЖУРНИ ЛЕКАР	11.02	14.26	зелен	растворен	Ивице глаже - Шиљак	
	0.33	ТОАЛЕТ	1.60	5.64	мрљаво тонирано	мрљаво тонирано К-О Подешавање	Ивице глаже - Шиљак	
	0.34	МЕДИЦИНСКЕ СЕСТРЕ ГРАЂАНИ	7.00	10.60	зелен	растворен	Ивице глаже - Шиљак	
	0.35	ГЕДЕЋКА ПАЦИЈЕНАТАЦА	2.20	6.25	електрохемијски зелено	растворен	Ивице глаже - Шиљак	
	0.36	МАКСИТИМ	17.00	16.20	електрохемијски зелено	растворен	Ивице глаже - Шиљак	
	0.37	ХОДНИК	4.08	5.55	зелен	растворен	Ивице глаже - Шиљак	
	0.39	ТОАЛЕТ ПАЦИЈЕНАТА Ж - ПРЕДСОБА	8.86	12.44	мрљаво тонирано	К-О Подешавање	Ивице глаже - Шиљак	
	0.39	ТОАЛЕТ ПАЦИЈЕНАТА Ж - КАБИНА 1	1.55	5.55	мрљаво тонирано	К-О Подешавање	Ивице глаже - Шиљак	
	0.39а	ТОАЛЕТ ПАЦИЈЕНАТА Ж - КАБИНА 2	1.55	5.55	мрљаво тонирано	К-О Подешавање	Ивице глаже - Шиљак	
	0.40	ТОАЛЕТ ПАЦИЈЕНАТА Ж - КАБИНА 3	1.55	5.55	мрљаво тонирано	К-О Подешавање	Ивице глаже - Шиљак	
	0.40а	ТОАЛЕТ ПАЦИЈЕНАТА Ж - КАБИНА 4	1.57	4.95	мрљаво тонирано	К-О Подешавање	Ивице глаже - Шиљак	
	0.41	ТОАЛЕТ ПАЦИЈЕНАТА Ж - ПРЕДСОБА	5.28	9.60	мрљаво тонирано	К-О Подешавање	Ивице глаже - Шиљак	
	0.42	ТОАЛЕТ ПАЦИЈЕНАТА Ж - КАБИНА 1	1.66	5.55	мрљаво тонирано	К-О Подешавање	Ивице глаже - Шиљак	
	0.43	ТОАЛЕТ ПАЦИЈЕНАТА Ж - КАБИНА 2	1.46	5.55	мрљаво тонирано	К-О Подешавање	Ивице глаже - Шиљак	
	0.44	ТОАЛЕТ ПАЦИЈЕНАТА Ж - КАБИНА 3	1.46	5.55	мрљаво тонирано	К-О Подешавање	Ивице глаже - Шиљак	
	0.70	ТЕХНИЧАРИ	10.02	13.29	зелен	растворен	Ивице глаже - Шиљак	
	0.01	ЗАЈЕДНИЧКИ ТОАЛЕТ	7.73	11.64	зелен	растворен	Ивице глаже - Шиљак	
	0.02	ТОАЛЕТ	7.60	11.20	зелен	растворен	Ивице глаже - Шиљак	
	0.54	ГЕДЕЋКА ПАЦИЈЕНАТА 1	1.97	5.75	електрохемијски зелено	растворен	Ивице глаже - Шиљак	
	0.55	ГЕДЕЋКА ПАЦИЈЕНАТА 2	1.97	5.75	електрохемијски зелено	растворен	Ивице глаже - Шиљак	
	0.56	ПЦР	28.65	24.35	електрохемијски зелено	растворен	Ивице глаже - Шиљак	
	0.57	МАТЕРИЈАЛ	4.22	8.25	зелен	растворен	Ивице глаже - Шиљак	
	0.58	КОМАНДИ СОБА ЦЕЖ	12.03	15.20	електрохемијски зелено	растворен	Ивице глаже - Шиљак	
	0.59	ГЕДЕЋКА ПАЦИЈЕНАТА 1	2.25	6.10	електрохемијски зелено	растворен	Ивице глаже - Шиљак	
	0.60	ГЕДЕЋКА ПАЦИЈЕНАТА 2	2.20	6.10	електрохемијски зелено	растворен	Ивице глаже - Шиљак	
	0.61	ПЦР	26.96	24.00	електрохемијски зелено	растворен	Ивице глаже - Шиљак	
	0.62	МЕТАНЕ СИЛИКА	12.01	14.20	зелен	растворен	Ивице глаже - Шиљак	
	0.63	ВЕЛИКИ	12.00	14.20	зелен	растворен	Ивице глаже - Шиљак	
	0.64	ТОАЛЕТ ОСОБА М - ПРЕДСОБА	2.20	5.95	мрљаво тонирано	мрљаво тонирано К-О Подешавање	Ивице глаже - Шиљак	
	0.65	ТОАЛЕТ ОСОБА М - КАБИНА 1	2.06	5.74	мрљаво тонирано	мрљаво тонирано К-О Подешавање	Ивице глаже - Шиљак	
	0.66	ТОАЛЕТ ОСОБА Ж - ПРЕДСОБА	2.20	5.95	мрљаво тонирано	мрљаво тонирано К-О Подешавање	Ивице глаже - Шиљак	
	0.67	ТОАЛЕТ ОСОБА Ж - КАБИНА 1	1.98	5.74	мрљаво тонирано	мрљаво тонирано К-О Подешавање	Ивице глаже - Шиљак	
	0.68	ПАЛЕНИЦА РАДИОТЕРАПИЈЕ	16.70	16.79	зелен	растворен	Ивице глаже - Шиљак	
	0.69	151.1	11.68	14.04	електрохемијски зелено	растворен	Ивице глаже - Шиљак	
	0.70	151.2	11.76	12.75	електрохемијски зелено	растворен	Ивице глаже - Шиљак	
	0.71	151.3	11.12	12.75	електрохемијски зелено	растворен	Ивице глаже - Шиљак	
		ПОВРШИНА ПОМОЋНА РАДИОТЕРАПИЈЕ	482.93					
		УКУПНО НЕТО КОРИСНА ПРИЗЕМЉА	1429.76	-375,+1.396,56				
		УКУПНО БРУТО КОРИСНА ПРИЗЕМЉА	1625.37					

ЛЕГЕНДА

- TO_ — Информационе табле - Табле обавештења
- TU_ — Информационе табле - Табле усмеравања
- TI_ — Информационе табле - Обележавање просторија

НАПОМЕНЕ: све мере проверити на лицу места

ОДГОВОРНИ ПРОЈЕКТАНТ: Иван Сокић, дипл. инж. бр. 300 R201 18	ПРОЈЕКТАНТ: QUIDDITA Квантна, Ваљево 25	ИЗВОЂАЧ РАДОВА: Предузеће Добро за потребе Опште болнице Ужице, Ужице, ул. ул. Богдановић 110, Крушевац	
САРАДНИЦИ:		ПОДЕЛА: Правно дејствујуће центри СБ "Студенац" Ужице, Ул. Ивана Ивановића бр. 19, Ваљево, и Ул. Ј.Ј.Змаја 152, Крушевац	
	РАЗМЕРА: 1:200	ДАТУМ: септембар 2024	ВРСТА ТЕХНИЧКЕ ДОКУМЕНТАЦИЈЕ: Пројекат за извођење радова на начину извођења објекта
НАЗИВ ЦРТЕЖА: ПЛАН ВОЂЕЊА КОРИСНИКА - ОСНОВА ПРИЗЕМЉА		ПРОЈЕКАТ: 12 - БИЛЕЋЕВО КОМПАНИЈАЦИ	БРОЈ ЦРТЕЖА: 02

ТАБЕЛА СА ПОДРЕДНИМА - ОСНОВА СПРАТА

	РБ	НАЗИВ ПРОСТОРИЈА	ПОВРШИНА (м2)	ЗИДАЊЕ	ЗИ	ПОД	ЗИД	ПЛАФОН
СПОЉА ПОВРШИНЕ ПРУЖЕ ОРИ	ОПП	ПОДЕСТ	9.62	12.40	0.65	0.65	0.65	0.65
		ТОРЕЊИ СПОЉАШЊИ ПРОСТОРИ	9.62					
КОМУНИКАЦИЈЕ	1.01	ПОДЕСТ	6.23	11.02	сламати керамику	дечијеврата	дечијеврата	
	1.02	ХОДНИК	84.76	52.05	зидарија	дечијеврата	Изолатерплус 600мм	
	1.03	ХОДНИК	207.35	151.94	зидарија	дечијеврата	Изолатерплус 600мм	
	1.27	СТЕПЕНИШТА СА ПОДЕСТОМ	26.14	24.88	сламати керамику	дечијеврата	дечијеврата	
		УКУПНО КОМУНИКАЦИЈА	325.87					
ПОМОЋНЕ ПРОСТОРИЈЕ	1.03	МЕДИЦИНСКЕ СЕСТРЕ ПРИЧЕКА И ЧЕКАЊЕ ПАЦИЈЕНТА	5.75	12.45	зидарија	дечијеврата	Изолатерплус 600мм	
	1.04	ХОДНИК	23.00	35.19	зидарија	дечијеврата	Изолатерплус 600мм	
	1.05	ЧЕКАЊАЦ	20.10	16.40	зидарија	дечијеврата	Изолатерплус 600мм	
	1.06	ТОАЛЕТ ПАЦИЈЕНТА ИНВАЛИДИ СТИ	2.69	6.62	керамика плочице	керамика плочице и Изолатерплус	Изолатерплус 600мм	
	1.07	ТОАЛЕТ ПАЦИЈЕНТА ЖЕНСКИ	1.60	5.37	керамика плочице	керамика плочице и Изолатерплус	Изолатерплус 600мм	
	1.08	ТОАЛЕТ ПАЦИЈЕНТА МУШКИ М	1.60	5.37	керамика плочице	керамика плочице и Изолатерплус	Изолатерплус 600мм	
	1.09	ОДЕЛЕЊЕ ПРОМАЈКЕ	3.75	10.35	зидарија	дечијеврата	Изолатерплус 600мм	
	1.10	ТОАЛЕТ	2.65	6.60	керамика плочице	керамика плочице и Изолатерплус	Изолатерплус 600мм	
	1.11	ОДЕЛЕЊЕ ПАЦИЈЕНТА	26.24	25.00	зидарија	дечијеврата	Изолатерплус 600мм	
	1.12	ТОАЛЕТ	2.69	6.62	керамика плочице	керамика плочице и Изолатерплус	Изолатерплус 600мм	
	1.13	ОРЕЗНЕ УРНЕ	38.84	26.79	електроизолацион материјал	дечијеврата	Изолатерплус 600мм	
	1.14	ОДЕЉЕЊЕ ЗА ИЗАТКИВАЊЕ	34.48	19.60	електроизолацион материјал	дечијеврата	Изолатерплус 600мм	
	1.15	ОДЕЉЕЊЕ ЗА ОПТОМЕТРИЈУ	18.64	19.60	зидарија	дечијеврата	Изолатерплус 600мм	
	1.16	КОНТРОЛНА ЕКОУРОТИЦА	37.46	26.79	електроизолацион материјал	дечијеврата	Изолатерплус 600мм	
	1.17	БИОХЕМИЈА 1	21.30	24.04	електроизолацион материјал	дечијеврата	Изолатерплус 600мм	
	1.18	БИОХЕМИЈА 2	42.12	27.00	зидарија	дечијеврата	Изолатерплус 600мм	
	1.19	ИМУНОХЕМИЈА	42.48	27.00	електроизолацион материјал	дечијеврата	Изолатерплус 600мм	
	1.20	ОДЕЉЕЊЕ ЕКОУРОТИЦА	44.72	27.00	електроизолацион материјал	дечијеврата	Изолатерплус 600мм	
	1.21	ГЛАВНИ ТОАЛЕТ	19.43	17.00	зидарија	дечијеврата	Изолатерплус 600мм	
	1.22	ОДЕЉЕЊЕ ЕКОУРОТИЦИ	19.01	19.40	зидарија	дечијеврата	Изолатерплус 600мм	
	1.23	ОДЕЉЕЊЕ ЕКОУРОТИЦИ	17.64	17.12	зидарија	дечијеврата	Изолатерплус 600мм	
	1.24	ПРОМАЈКЕ	2.76	6.75	керамика плочице	керамика плочице и Изолатерплус	Изолатерплус 600мм	
	1.25	ОДЕЉЕЊЕ ЕКОУРОТИЦА И ПРЕГЛЕДАЊА	6.76	11.22	електроизолацион материјал	дечијеврата	Изолатерплус 600мм	
	1.26	ПРЕГЛЕДАЊА ПРЕГЛЕДАЊА	12.08	14.26	зидарија	дечијеврата	Изолатерплус 600мм	
	1.28	ОСТАВА ЧИСТО	3.71	10.09	зидарија	дечијеврата	Изолатерплус 600мм	
	1.29	ТОАЛЕТ ОСОБА СМАЊЕНЕ ПОКРЕТЉИВОСТИ	4.04	8.20	керамика плочице	керамика плочице и Изолатерплус	Изолатерплус 600мм	
	1.31	ТОАЛЕТ ОСОБА МАЊИХ М	1.13	3.30	керамика плочице	керамика плочице и Изолатерплус	Изолатерплус 600мм	
	1.32	ТОАЛЕТ ОСОБА МАЊИХ Ж	1.07	3.30	керамика плочице	керамика плочице и Изолатерплус	Изолатерплус 600мм	
	1.33	ТОАЛЕТ ПАЦИЈЕНТА МАЊИХ М	4.39	8.75	керамика плочице	керамика плочице и Изолатерплус	Изолатерплус 600мм	
	1.34	ТОАЛЕТ ПАЦИЈЕНТА МАЊИХ Ж	1.91	3.55	керамика плочице	керамика плочице и Изолатерплус	Изолатерплус 600мм	
	1.35	ТОАЛЕТ ПАЦИЈЕНТА МАЊИХ Ж	1.86	3.55	керамика плочице	керамика плочице и Изолатерплус	Изолатерплус 600мм	
	1.36	МЕДИЦИНСКЕ СЕСТРЕ ПОСТУПАК СА МАТЕРИЈАЛОМ	19.24	15.00	зидарија	дечијеврата	Изолатерплус 600мм	
	1.37	ХОДНИК	7.05	10.00	зидарија	дечијеврата	Изолатерплус 600мм	
	1.38	ОСТАВА ПРЕМАЗ	2.28	6.10	зидарија	дечијеврата	Изолатерплус 600мм	
	1.39	СТАЗ	2.40	6.20	зидарија	дечијеврата	Изолатерплус 600мм	
	1.40	ПРОМАЈЕРО	1.30	4.70	керамика плочице	керамика плочице и Изолатерплус	Изолатерплус 600мм	
	1.41	ТОАЛЕТ ЗА ЛИЦА СА ПОСЕБНИМ ПОТРЕБАМА	6.94	10.66	керамика плочице	керамика плочице и Изолатерплус	Изолатерплус 600мм	
	1.42	ОСТАВА ЕКОУРОТИЦА 1	17.71	19.03	зидарија	дечијеврата	Изолатерплус 600мм	
	1.43	ОСТАВА ЕКОУРОТИЦА 2	18.45	18.24	зидарија	дечијеврата	Изолатерплус 600мм	
	1.44	ОСТАВА ЕКОУРОТИЦА И ЗАМЕЊАЧИ М	13.03	14.02	зидарија	дечијеврата	Изолатерплус 600мм	
	1.45	ОСТАВА ЕКОУРОТИЦА Ж	1.62	11.05	зидарија	дечијеврата	Изолатерплус 600мм	
	1.46	ТОАЛЕТ	2.21	6.66	керамика плочице	керамика плочице и Изолатерплус	Изолатерплус 600мм	
	1.47	ТУШ	1.94	6.66	керамика плочице	керамика плочице и Изолатерплус	Изолатерплус 600мм	
	1.48	ГАРДЕРОБА ОСОБА ЕКОУРОТИЦИ Ж	6.33	12.35	зидарија	дечијеврата	Изолатерплус 600мм	
	1.49	ТОАЛЕТ	2.28	6.66	керамика плочице	керамика плочице и Изолатерплус	Изолатерплус 600мм	
	1.50	ТУШ	1.94	6.66	керамика плочице	керамика плочице и Изолатерплус	Изолатерплус 600мм	
	1.52	ЧЕКАР ОСОБА СО ЧАЛКА КУЛКЕ	14.64	15.40	зидарија	дечијеврата	Изолатерплус 600мм	
		УКУПНО ЕКОУРОТИЦИ	597.57					
АРХИВИ	1.51	АРХИВА 4	21.65	19.75	зидарија	дечијеврата	Изолатерплус 600мм	
	1.53	ХОДНИК	36.64	39.10	зидарија	дечијеврата	Изолатерплус 600мм	
	1.54	АРХИВА 1	26.67	21.88	зидарија	дечијеврата	Изолатерплус 600мм	
	1.55	АРХИВА 2	46.96	26.08	зидарија	дечијеврата	Изолатерплус 600мм	
	1.56	АРХИВА 3	51.53	29.65	зидарија	дечијеврата	Изолатерплус 600мм	
	1.57	ПОМОЋНА ПОДЕТЕЛИНА	113.37	44.21	керамика плочице	дечијеврата	Изолатерплус 600мм	
		ПОВРШИНА АРХИВЕ	297.56					
		НЕТО КОРИСНА СПРАТА	1210.42	-375 +1,374.10				
		УКУПНО БРУТО КОРИСНА СПРАТА	1395.18					

ЛЕГЕНДА

TO_	Информационе табле - Табле обавештења
TU_	Информационе табле - Табле усмеравања
TI_	Информационе табле - Обележавање просторија

НАПОМЕНЕ: све мере проверити на лицу места

ОДГОВОРНИ ПРОЈЕКТАНТ Иван Сокић, дипл. инж. бр. 300 R201 18	ПРОЈЕКТАНТ QUIDDITA Вилина, Вилина 25	ИНВЕСТИТОР Градска болница за потребе Опште болнице „Студеница" Врњачка Бања ул. ул. Богдановић 110, Крушевац
САРАДНИЦИ		ПОДЕЉАК Пројекат дигитализације центра СБ "Студеница" Врњачка Бања - Опште болнице - Зграда 110, Крушевац, к.п. 7124/1 КО Крушевац
	РАЗМЕРА 1:50	ДАТУМ септембар 2024	ВРСТА ТЕХНИЧКЕ ДОКУМЕНТАЦИЈЕ ПЛАН ВОЂЕЊА КОРИСНИКА за извођење свих радова
НАЗИВ ЦРТЕЖА ПЛАН ВОЂЕЊА КОРИСНИКА - ОСНОВА СПРАТА	ПРОЈЕКАТ 12 - БИОХЕМИЈСКЕ КОМУНИКАЦИЈЕ	БРОЈ ЦРТЕЖА 03

TO_1	Магнетна резонанца (450 × 150)
TO_2	Централне оставе
TO_3	Гардероба особља
TO_4	Апотека
TO_5	Пријем и збрињавање ургентних стања (790 × 150)
TO_6	Радиологија
TO_7	Рендген
TO_8	Скенер
TO_9	Ултразвук
TO_10	Поликлиника
TO_11	Трансфузија
TO_12	Хирургија
TO_13	- ИЗЛАЗ - - EXIT -
TO_14	Лабораторијска дијагностика
TO_15	Архива
TO_16	ДИЈАГНОСТИЧКИ ЦЕНТАР ОБ "СТУДЕНИЦА" КРАЉЕВО (1200 × 300)
TO_18	ИНФЕКТИВНО ЦРВЕНА ЗОНА (600 × 300)

НАПОМЕНА: све мере проверити на лицу места

ЛЕГЕНДА:

- RGB – 0/158/158 – RAL 5018
- RGB – 255/0/0 – RAL 3026
- RGB – 255/255/255 – RAL 9010
- RGB – 153/153/153 – RAL 7042
- RGB – 10/10/10 – RAL 9005

ОДГОВОРНИ ПРОЈЕКТАНТ:
Иван Савић, диа
лиц. бр. 300 R221 18

САРАДНИЦИ:

ПРОЈЕКТАНТ:
QUIDDITA
Београд, Видска 25

РАЗМЕРА: 1:10

ДАТУМ: септембар 2024.

ИНВЕСТИТОР:
Република Србија за потребе Опште болнице "Студеница", Краљево,
ул. Југ Богданова 110, Краљево

ОБЈЕКАТ:
Пријемно дијагностички центар ОБ "Студеница", Краљево, По+Пр+1, ул. Југ Богданова 110, Краљево, к.п.1343/1 КО Краљево

ВРСТА ТЕХНИЧКЕ ДОКУМЕНТАЦИЈЕ:
Пројекат за извођење (ПЗИ)
за изградњу новог објекта

НАЗИВ ЦРТЕЖА:
Информационе табле - Табле обавештења

ПРОЈЕКАТ:
1.2 - ВИЗУЕЛНЕ КОМУНИКАЦИЈЕ

БРОЈ ЦРТЕЖА:
04

550 / 220

TU_1 — Приземље ↗

TU_2 — ↙ Подрум

TU_3 — 1 Спрат ↗

TU_4 — ↙ Приземље

TU_5
- ↑ Апотека
- → Магнетна резонанца

TU_6
- ← Степениште
- → Апотека

1050 / 220 / 220

- ↑ Степениште
- ← Централне оставе

- ← Пријем и збрињавање ургентних стања
- → Магнетна резонанца

TU_7
- ← Магнетна резонанца
- → Интернистичка болница

- ← Степениште
- → Гардероба особља

TU_8
- ↑ Пријем и збрињавање ургентних стања
- → Радиологија

- ↑ Степениште
- ← Радиологија

TU_9
- ← Радиологија
- → Пријем и збрињавање ургентних стања

- ↑ Степениште
- → Радиологија

TU_10
- → Пријем и збрињавање ургентних стања
- ← Радиологија

- ← Степениште
- ↑ Полоклиника

TU_11
- → Пријем и збрињавање ургентних стања

1050 / 220

- → Трансфузија

TU_12
- → Степениште
- ↑ Лабораторијска дијагностика

- ↑ Степениште
- ← Архива

TU_13
- ● Лабораторијска дијагностика

- ← Степениште

НАПОМЕНА: *све мере проверити на лицу места*

ЛЕГЕНДА:

- RGB – 0/158/158 – RAL 5018
- RGB – 255/0/0 – RAL 3026
- RGB – 255/255/255 – RAL 9010
- RGB – 153/153/153 – RAL 7042
- RGB – 10/10/10 – RAL 9005

ОДГОВОРНИ ПРОЈЕКТАНТ:
Иван Савић, диа
лиц. бр. 300 R221 18

САРАДНИЦИ:

ПРОЈЕКТАНТ:
QUIDDITA
Београд, Видска 25

РАЗМЕРА: 1:10
ДАТУМ: септембар 2024.

ИНВЕСТИТОР:
Република Србија за потребе Опште болнице "Студеница", Краљево, ул. Југ Богданова 110, Краљево

ОБЈЕКАТ:
Пријемно дијагностички центар ОБ "Студеница", Краљево, По+Пр+1, ул. Југ Богданова 110, Краљево, к.п.1343/1 КО Краљево

ВРСТА ТЕХНИЧКЕ ДОКУМЕНТАЦИЈЕ:
Пројекат за извођење (ПЗИ)
за изградњу новог објекта

НАЗИВ ЦРТЕЖА:
Информационе табле - Табле усмеравања

ПРОЈЕКАТ:
1.2 - ВИЗУЕЛНЕ КОМУНИКАЦИЈЕ

БРОЈ ЦРТЕЖА: 05

TU_14

ОДГОВОРНИ ПРОЈЕКТАНТ: Иван Савић, диа лиц. бр. 300 R221 18	ПРОЈЕКТАНТ: QUIDDITA Београд, Видска 25	ИНВЕСТИТОР: Република Србија за потребе Опште болнице "Студеница", Краљево, ул. Југ Богданова 110, Краљево
САРАДНИЦИ:		ОБЈЕКАТ: Пријемно дијагностички центар ОБ "Студеница", Краљево, По+Пр+1, ул. Југ Богданова 110, Краљево, к.п.1343/1 КО Краљево
	РАЗМЕРА: 1:10 / ДАТУМ: септембар 2024.	ВРСТА ТЕХНИЧКЕ ДОКУМЕНТАЦИЈЕ: Пројекат за извођење (ПЗИ) за изградњу новог објекта
НАЗИВ ЦРТЕЖА: Информационе табле - Табле усмеравања		ПРОЈЕКАТ: 1.2 - ВИЗУЕЛНЕ КОМУНИКАЦИЈЕ / БРОЈ ЦРТЕЖА: 06

TI_1

1600

1 спрат:
- Лабораторијска дијагностика
- Архива

Приземље:
- Пријем и збрињавање ургентних стања
- Радиологија

Подрум:
- Апотека
- Магнетна резонанца
- Гардероба особља
- Централне оставе

1150

| | | |

ШЕМЕ

СИГНАЛИЗАЦИЈА	ОЗНАКА	ТО_17
	БР. КОМАДА	2

P=1:20

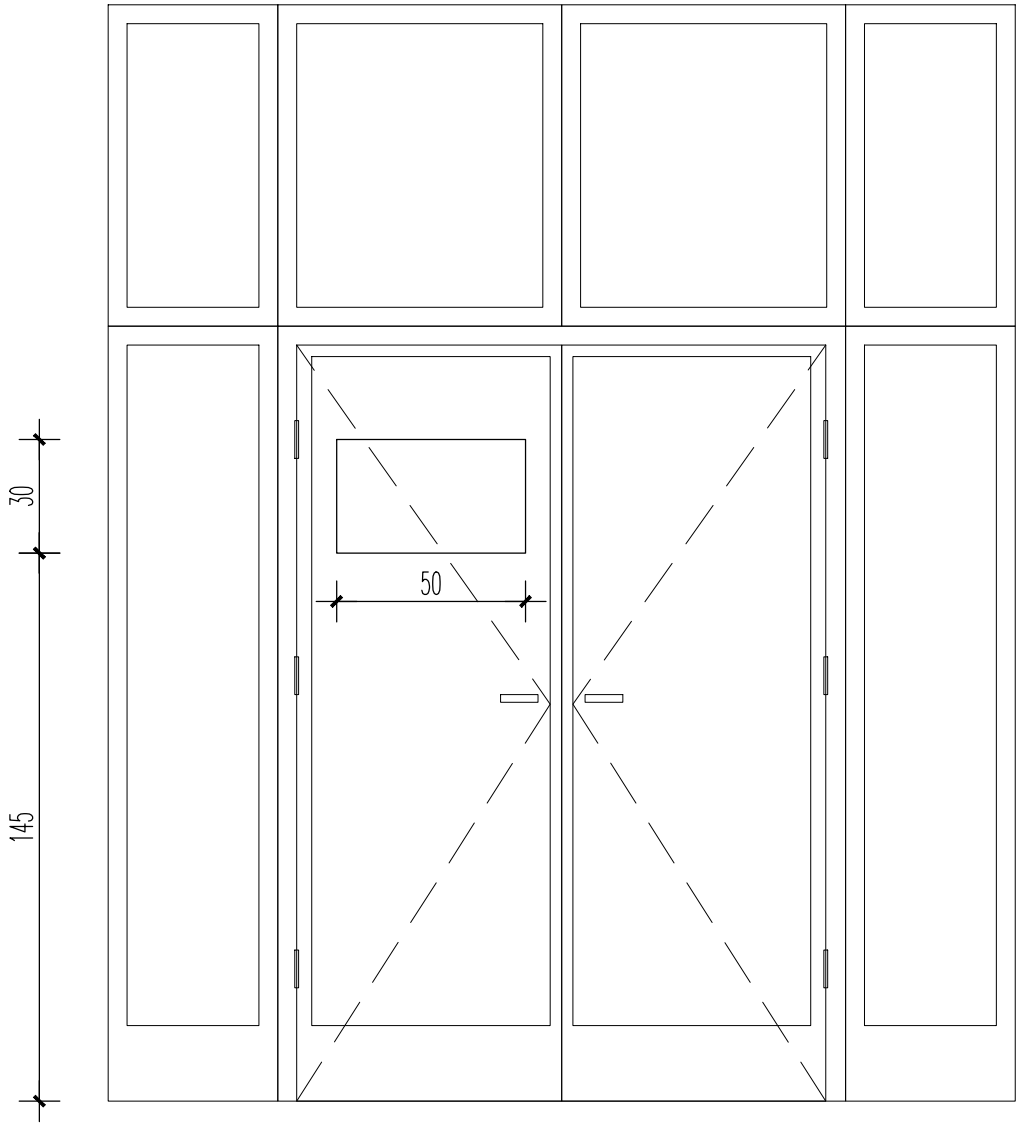

СПРАТ	СУТЕРЕН	ПРИЗЕМЉЕ	1 СПРАТ					УКУПНО
КОМАДА	-	2	-					2

ОПИС	Натписи на улазним вратима са информацијом о радном времену, адреси и контакт подацима димензија 50x30cm израђени на непровидној, самолепљивој ПВЦ фолији. Испис је сито штампа.
ОЗНАКЕ	Према шеми
НАПОМЕНА	Све радионичке детаље ускладити са упутством произвођача. Избор боје и тона одобрава Инвеститор. Све мере проверити на лицу места.

QUIDDITA Београд, Видска 25	назив и место објекта	врста пројекта	број листа
	Дијагностички центар ОБ "Студеница", Краљево, По+Пр+1, ул. Југ Богданова 110, Краљево, к.п.1343/1 КО Краљево	1.2 - ВИЗУЕЛНЕ КОМУНИКАЦИЈЕ	/

СИГНАЛИЗАЦИЈА	ОЗНАКА	T0_
	БР. КОМАДА	1

P=1:50

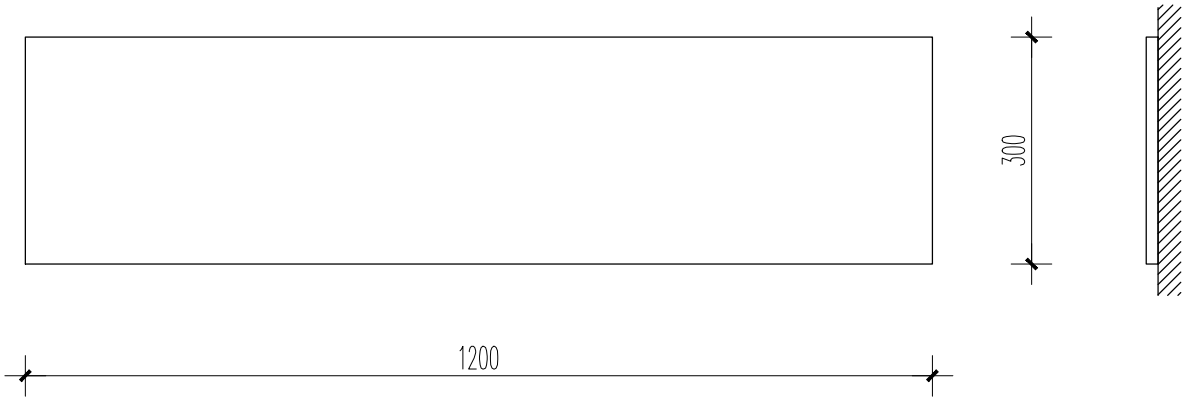

СПРАТ	СУТЕРЕН	ПРИЗЕМЉЕ	1 СПРАТ					УКУПНО
КОМАДА	-	1	-					1

ОПИС	Плоча је од алубонда, дебљине 1.5mm, са ласерски угравираним словима и симболима. Табла је предвиђена да се причврсти за зид дистанцерима.
ОЗНАКЕ	Према шеми
НАПОМЕНА	Све радионичке детаље ускладити са упутством произвођача. Избор боје и тона одобрава Инвеститор. Све мере проверити на лицу места.

	назив и место објекта	врста пројекта	број листа
QUIDDITA Београд, Видска 25	Дијагностички центар ОБ "Студеница", Краљево, По+Пр+1, ул. Југ Богданова 110, Краљево, к.п.1343/1 КО Краљево	1.2 - ВИЗУЕЛНЕ КОМУНИКАЦИЈЕ	/

СИГНАЛИЗАЦИЈА	ОЗНАКА	T0_
	БР. КОМАДА	1

P=1:50

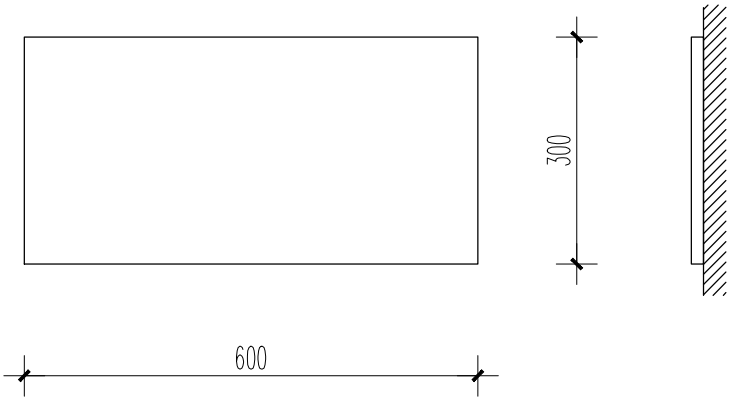

СПРАТ	СУТЕРЕН	ПРИЗЕМЉЕ	1 СПРАТ					УКУПНО
КОМАДА	-	1	-					1

ОПИС	Плоча је од алубонда, дебљине 1.5mm, са ласерски угравираним словима. Табла је предвиђена да се причврсти за зид дистанцерима.
ОЗНАКЕ	Према шеми
НАПОМЕНА	Све радионичке детаље ускладити са упутством произвођача. Избор боје и тона одобрава Инвеститор. Све мере проверити на лицу места.

QUIDDITA Београд, Видска 25	назив и место објекта	врста пројекта	број листа
	Дијагностички центар ОБ "Студеница", Краљево, По+Пр+1, ул. Југ Богданова 110, Краљево, к.п.1343/1 КО Краљево	1.2 - ВИЗУЕЛНЕ КОМУНИКАЦИЈЕ	/

СИГНАЛИЗАЦИЈА	ОЗНАКА	ТО_
	БР. КОМАДА	18

P=1:50

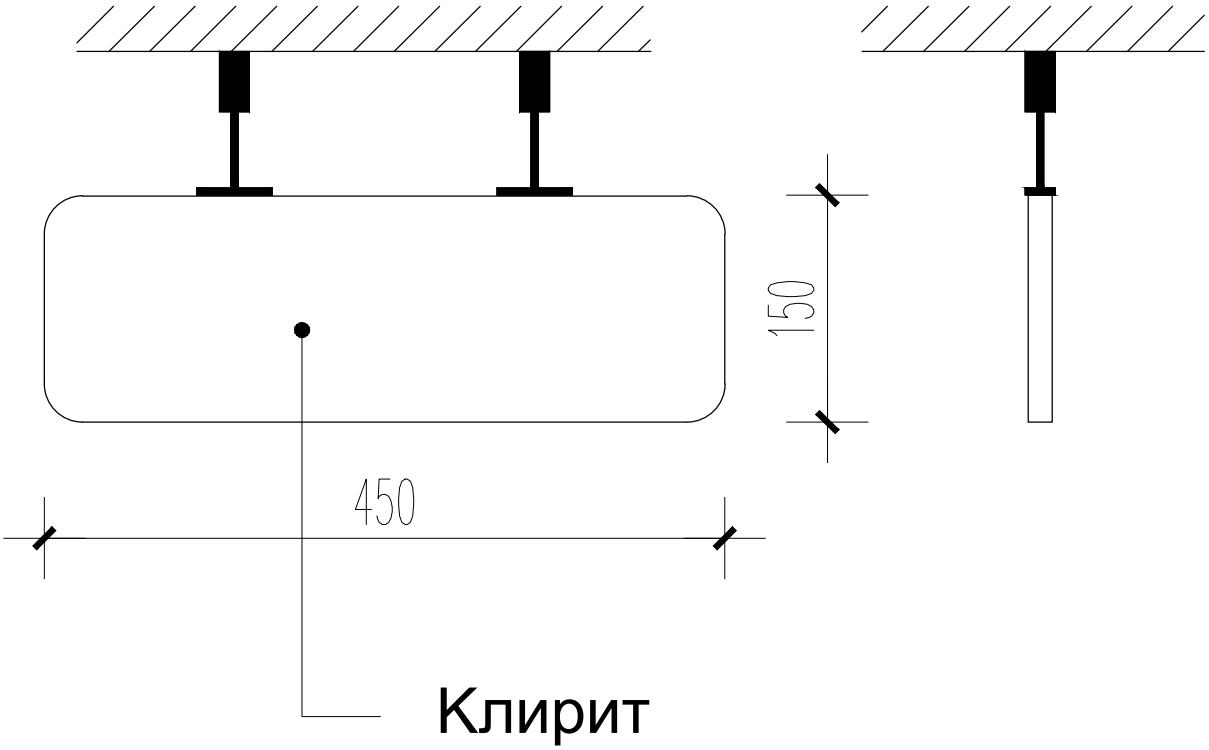

СПРАТ	ПОДРУМ	ПРИЗЕМЉЕ	1 СПРАТ					УКУПНО
КОМАДА	6	9	3					18

ОПИС	Израда табле је на клириту у боји, са словима и симболима. Постављају се као висеће на предвиђеним сајлама које су причвршћене за плафон, тако да се доња кота табле налази на висини већој од 2,2 метра.
ОЗНАКЕ	Према шеми
НАПОМЕНА	Све радионичке детаље ускладити са упутством произвођача. Избор боје и тона одобрава Инвеститор. Све мере проверити на лицу места.

QUIDDITA Београд, Видска 25	назив и место објекта	врста пројекта	број листа
	Дијагностички центар ОБ "Студеница", Краљево, По+Пр+1, ул. Југ Богданова 110, Краљево, к.п.1343/1 КО Краљево	1.2 - ВИЗУЕЛНЕ КОМУНИКАЦИЈЕ	/

СИГНАЛИЗАЦИЈА	ОЗНАКА	ТО_
	БР. КОМАДА	2

P=1:50

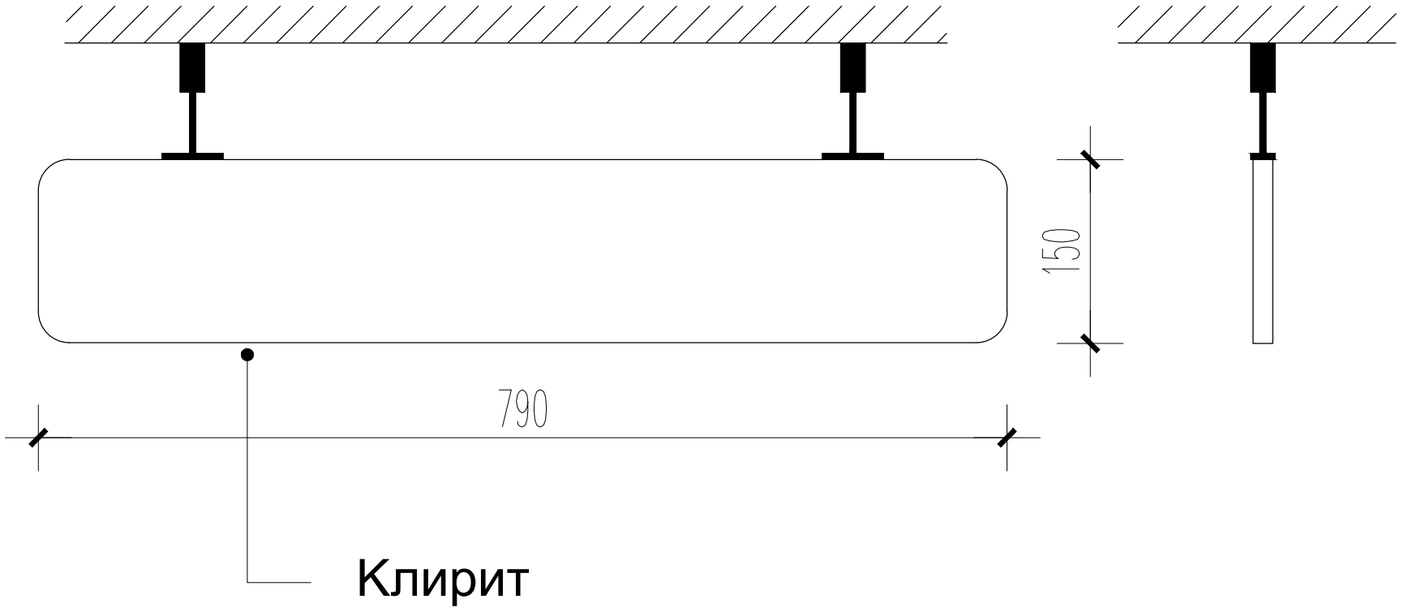

СПРАТ	ПОДРУМ	ПРИЗЕМЉЕ	1 СПРАТ					УКУПНО
КОМАДА	-	2	-					2

ОПИС	Израда табле је на клириту у боји, са словима и симболима. Постављају се као висеће на предвиђеним сајлама које су причвршћене за плафон, тако да се доња кота табле налази на висини већој од 2,2 метра.
ОЗНАКЕ	Према шеми
НАПОМЕНА	Све радионичке детаље ускладити са упутством произвођача. Избор боје и тона одобрава Инвеститор. Све мере проверити на лицу места.

QUIDDITA Београд, Видска 25	назив и место објекта	врста пројекта	број листа
	Дијагностички центар ОБ "Студеница", Краљево, По+Пр+1, ул. Југ Богданова 110, Краљево, к.п.1343/1 КО Краљево	1.2 - ВИЗУЕЛНЕ КОМУНИКАЦИЈЕ	/

СИГНАЛИЗАЦИЈА	ОЗНАКА	TU_
	БР. КОМАДА	8

P=1:50

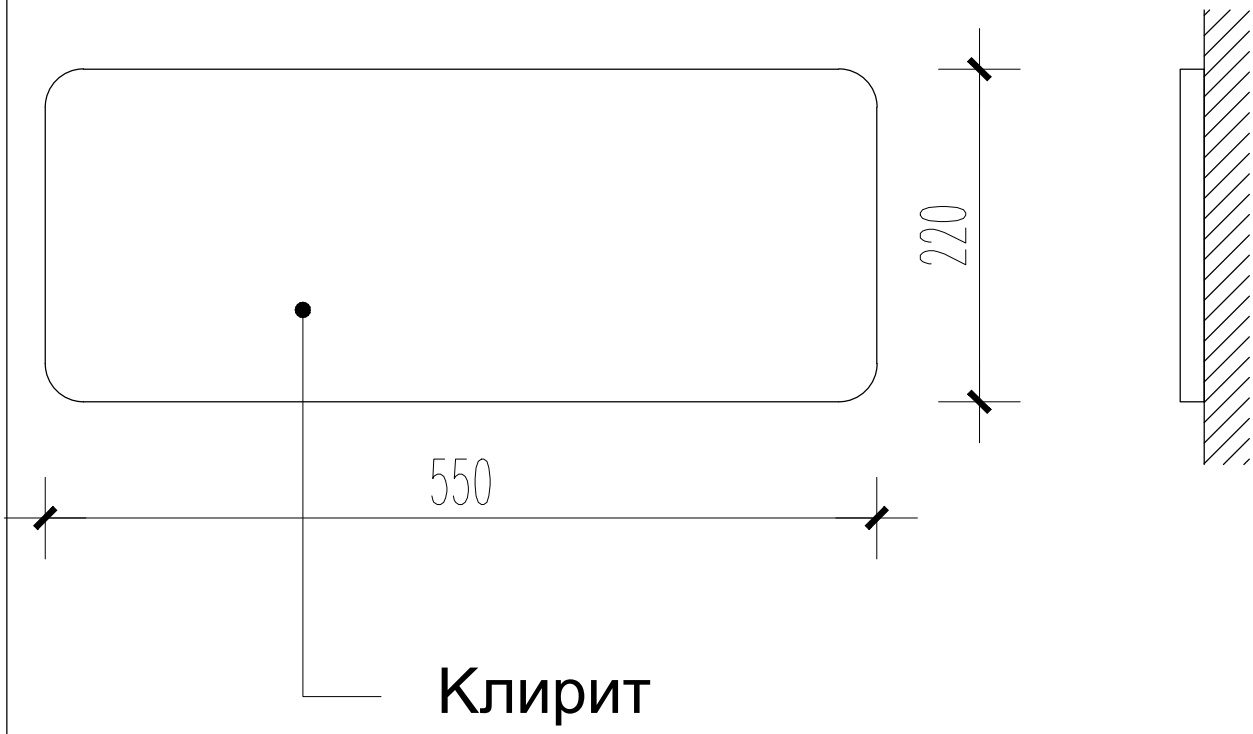

СПРАТ	ПОДРУМ	ПРИЗЕМЉЕ	1 СПРАТ					УКУПНО
КОМАДА	2	4	2					8

ОПИС	Израда табле је на клириту у боји, са словима и симболима.Табле су предвиђене да се причврсте за зид дистанцерима.
ОЗНАКЕ	Према шеми
НАПОМЕНА	Све радионичке детаље ускладити са упутством произвођача. Избор боје и тона одобрава Инвеститор. Све мере проверити на лицу места.

QUIDDITA Београд, Видска 25	назив и место објекта	врста пројекта	број листа
	Дијагностички центар ОБ "Студеница", Краљево, По+Пр+1, ул. Југ Богданова 110, Краљево, к.п.1343/1 КО Краљево	1.2 - ВИЗУЕЛНЕ КОМУНИКАЦИЈЕ	/

СИГНАЛИЗАЦИЈА	ОЗНАКА	TU_
	БР. КОМАДА	7

P=1:50

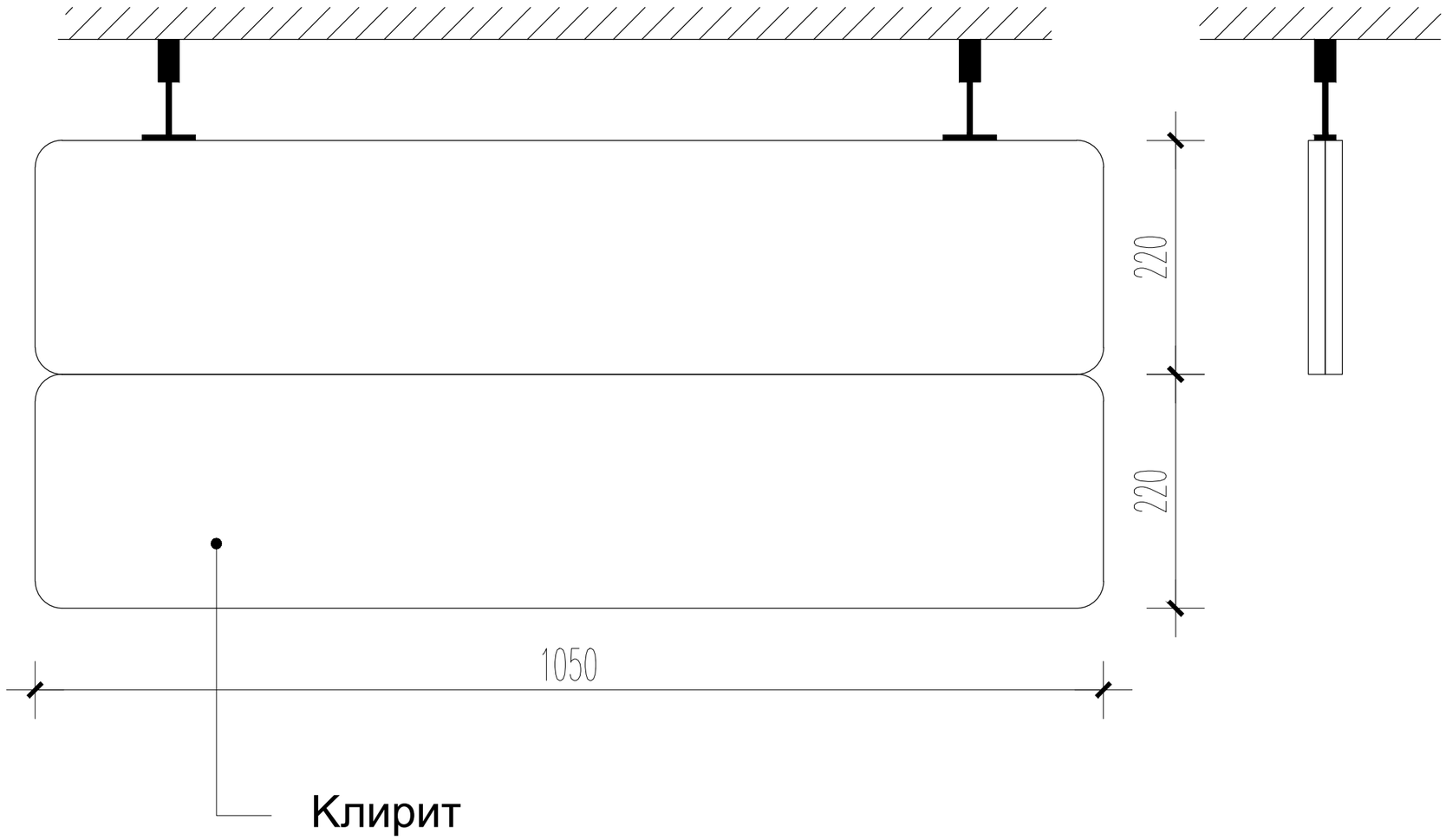

СПРАТ	ПОДРУМ	ПРИЗЕМЉЕ	1 СПРАТ					УКУПНО
КОМАДА	3	3	1					7

ОПИС	Израда табле је на клириту у боји, са словима и симболима. Гравирање слова и симбола је обострано. Залепити две табле са унутрашње стране. Поставити између табла фолију у боји клирита. Постављају се као висеће на предвиђеним сајлама које су причвршћене за плафон, тако да се доња кота табле налази на висини већој од 2,2 метра.
ОЗНАКЕ	Према шеми
НАПОМЕНА	Све радионичке детаље ускладити са упутством произвођача. Избор боје и тона одобрава Инвеститор. Све мере проверити на лицу места.

	назив и место објекта	врста пројекта	број листа
QUIDDITA Београд, Видска 25	Дијагностички центар ОБ "Студеница", Краљево, По+Пр+1, ул. Југ Богданова 110, Краљево, к.п.1343/1 КО Краљево	1.2 - ВИЗУЕЛНЕ КОМУНИКАЦИЈЕ	/

СИГНАЛИЗАЦИЈА	ОЗНАКА	TU_
	БР. КОМАДА	2

P=1:50

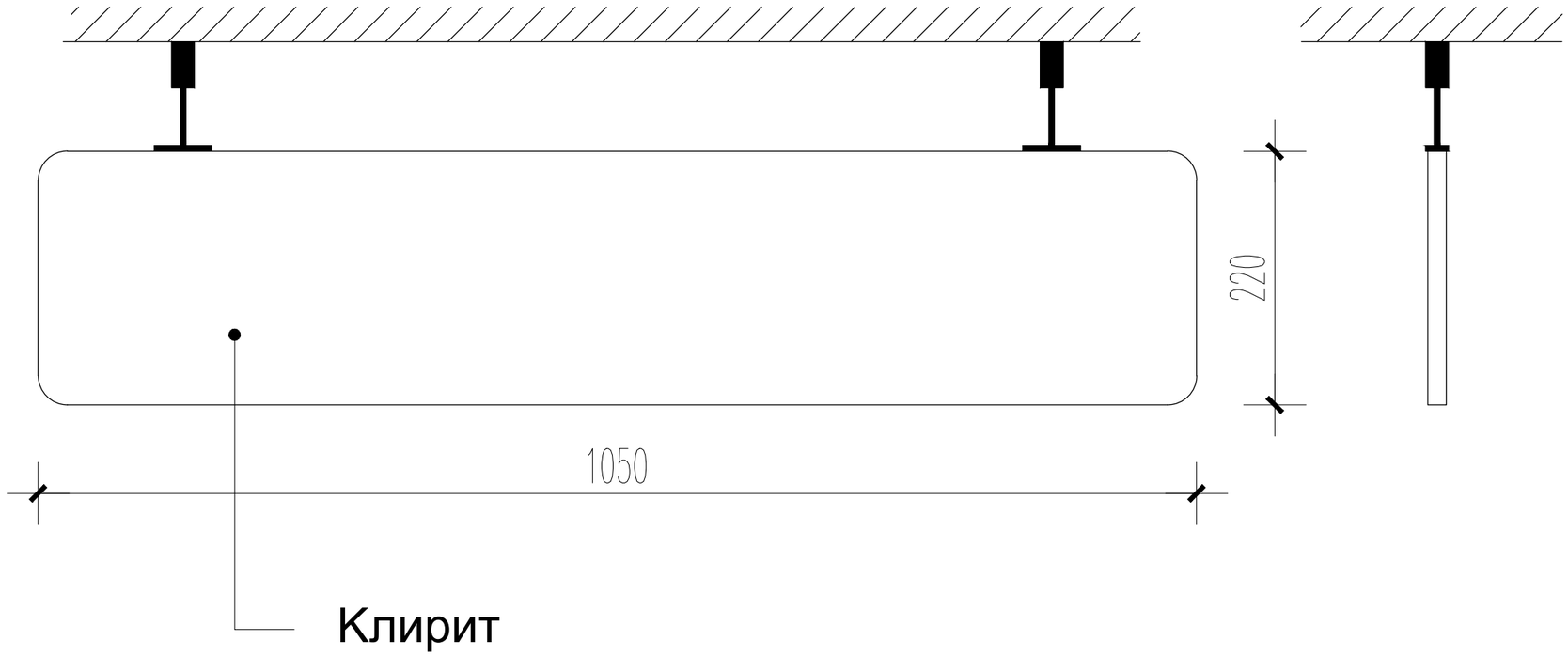

СПРАТ	ПОДРУМ	ПРИЗЕМЉЕ	1 СПРАТ					УКУПНО
КОМАДА	-	1	1					2
ОПИС	Израда табле је на клириту у боји, са словима и симболима. Гравирање слова и симбола је обострано. Залепити две табле са унутрашње стране. Поставити између табла фолију у боји клирита. Постављају се као висеће на предвиђеним сајлама које су причвршћене за плафон, тако да се доња кота табле налази на висини већој од 2,2 метра.							
ОЗНАКЕ	Према шеми							
НАПОМЕНА	Све радионичке детаље ускладити са упутством произвођача. Избор боје и тона одобрава Инвеститор. Све мере проверити на лицу места.							

QUIDDITA Београд, Видска 25	назив и место објекта	врста пројекта	број листа
	Дијагностички центар ОБ "Студеница", Краљево, По+Пр+1, ул. Југ Богданова 110, Краљево, к.п.1343/1 КО Краљево	1.2 - ВИЗУЕЛНЕ КОМУНИКАЦИЈЕ	/

СИГНАЛИЗАЦИЈА	ОЗНАКА	TU_14
	БР. КОМАДА	1

P=1:50

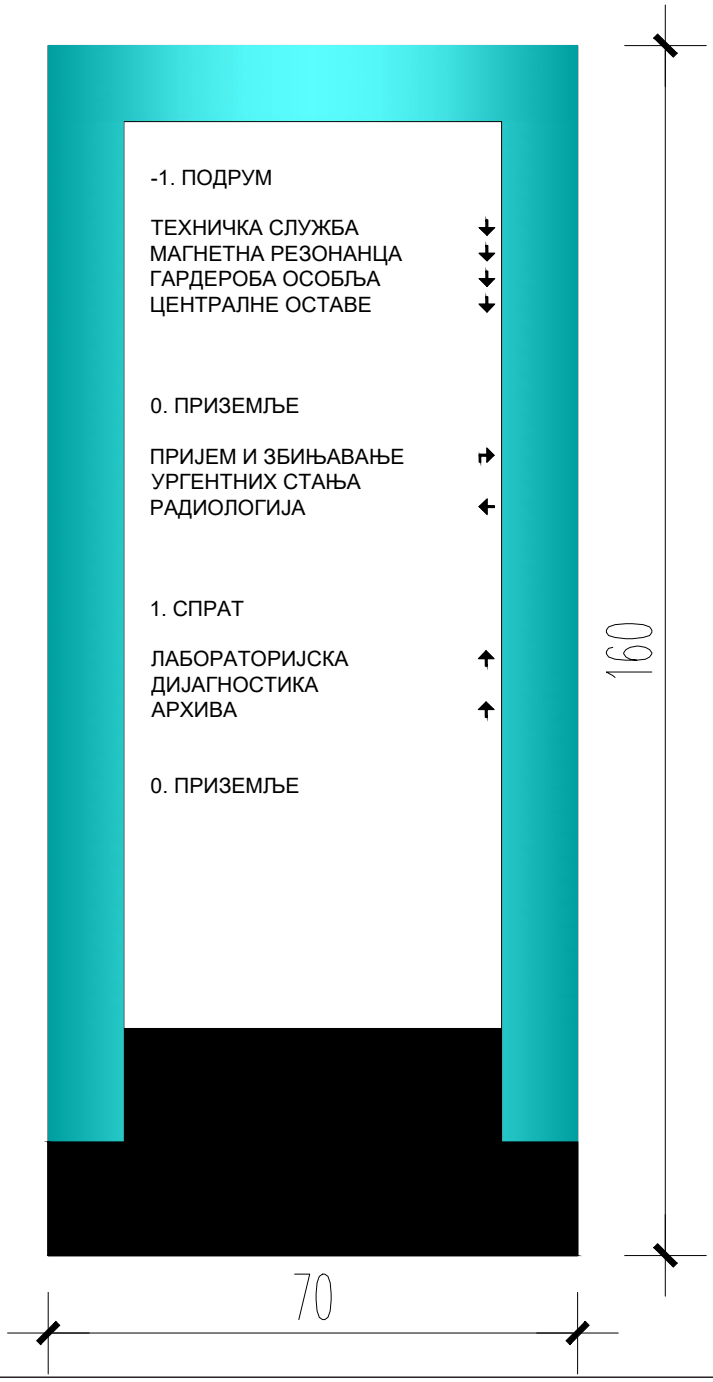

СПРАТ	ПОДРУМ	ПРИЗЕМЉЕ	1 СПРАТ					УКУПНО
КОМАДА	-	1	-					1

ОПИС	ДИГИТАЛНА ТАБЛА - ЛЕД ТОТЕМИ са смерницама кретања. Израда информационе ознаке система визуелних комуникација - димензија 70x160cm. Лед тотеми морају поседовати високу резолуцију приказа, једноставну инсталацију и лакоћу при уградњи. Водоотпорна и чврста облога (IP65) омогућава могућност његовог позиционирања без страха од оштећења. Јак вентилациони систем штити унутрашње делове од високих температура, док предњи део од каљеног стакла чини додатну заштиту у случају разбијања и чини га чврстим и отпорним на вандализам. Урадити потребан софтвер који је се може мењати и надоградити. Унос података је дигиталним путем, што омогућава олакшане измене уколико дође до реорганизације простора. Пано је осветљен. На зиду иза паноа у електроенергетским инсталацијама предвидети напајање електричном енергијом. Прикључни напон: 220V/50Hz, прикључна снага: збирно 0,5 kW, врста прикључка: кабел из зида (дужна 1 m). На цртежу је дат пример садржаја дисплеја тотема.
ОЗНАКЕ	Према шеми
НАПОМЕНА	Све радионичке детаље ускладити са упутством произвођача. Избор боје и тона одобрава Инвеститор. Све мере проверити на лицу места.

QUIDDITA Београд, Видска 25	назив и место објекта	врста пројекта	број листа
	Дијагностички центар ОБ "Студеница", Краљево, По+Пр+1, ул. Југ Богданова 110, Краљево, к.п.1343/1 КО Краљево	1.2 - ВИЗУЕЛНЕ КОМУНИКАЦИЈЕ	/

СИГНАЛИЗАЦИЈА	ОЗНАКА	TI_
	БР. КОМАДА	12

P=1:50

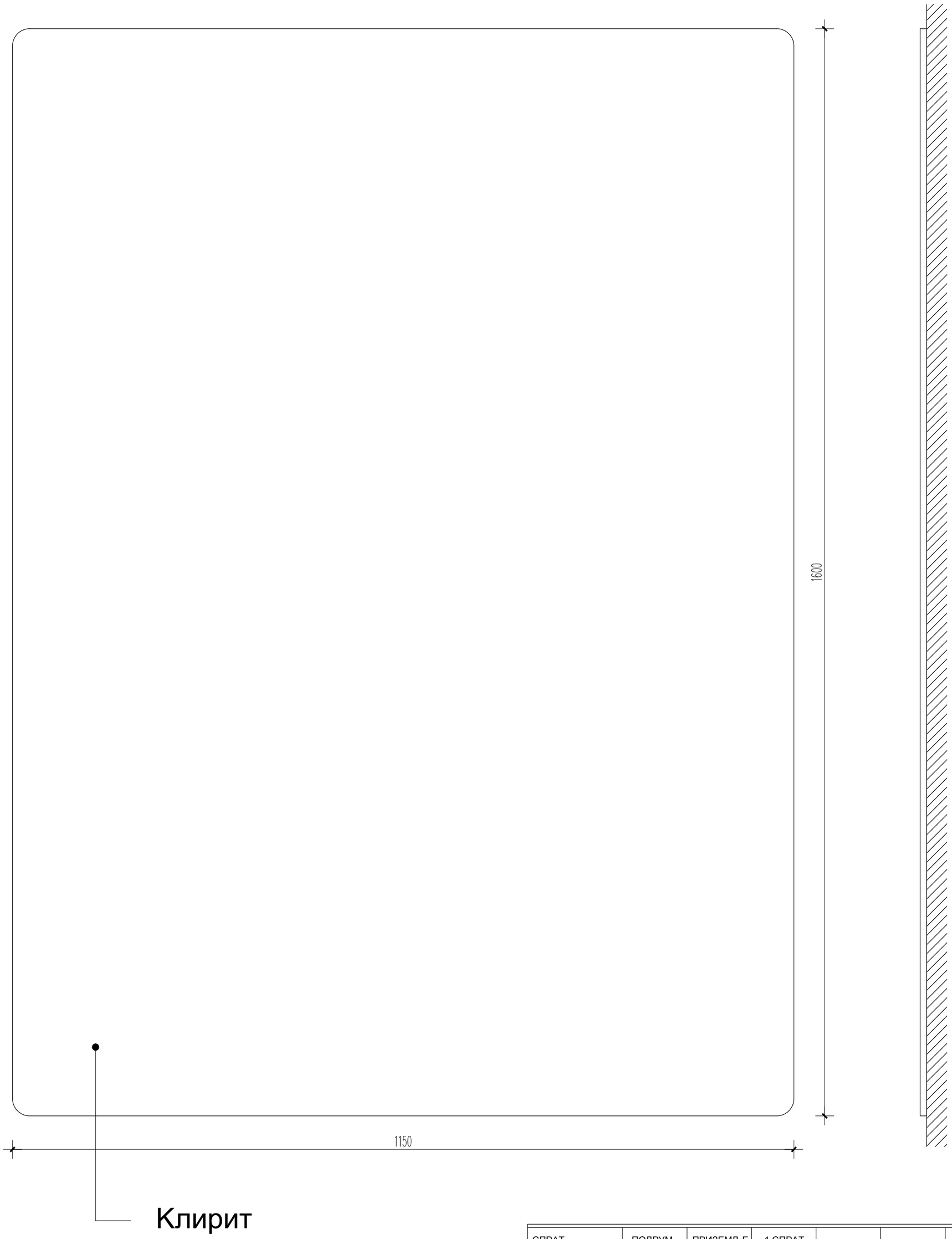

СПРАТ	ПОДРУМ	ПРИЗЕМЉЕ	1 СПРАТ					УКУПНО
КОМАДА	4	4	4					12

ОПИС	Израда табле је на клириту у боји, са словима и симболима.Табле су предвиђене да се причврсте за зид дистанцерима.
ОЗНАКЕ	Према шеми
НАПОМЕНА	Све радионичке детаље ускладити са упутством произвођача. Избор боје и тона одобрава Инвеститор. Све мере проверити на лицу места.

QUIDDITA Београд, Видска 25	назив и место објекта	врста пројекта	број листа
	Дијагностички центар ОБ "Студеница", Краљево, По+Пр+1, ул. Југ Богданова 110, Краљево, к.п.1343/1 КО Краљево	1.2 - ВИЗУЕЛНЕ КОМУНИКАЦИЈЕ	/

СИГНАЛИЗАЦИЈА	ОЗНАКА	TI_
	БР. КОМАДА	175

P=1:50

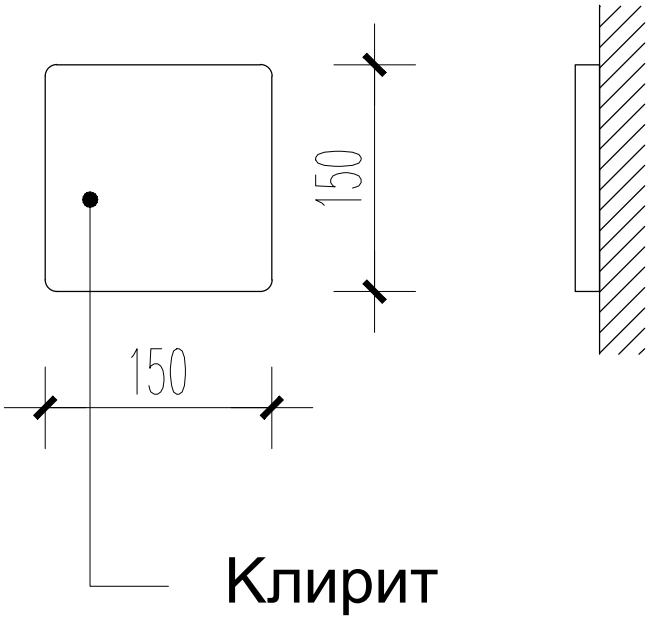

СПРАТ	ПОДРУМ	ПРИЗЕМЉЕ	1 СПРАТ					УКУПНО
КОМАДА	59	70	46					175

ОПИС	Израда табле је на клириту у боји, са словима и симболима.Табле су предвиђене да се причврсте за зид дистанцерима.
ОЗНАКЕ	Према шеми
НАПОМЕНА	Све радионичке детаље ускладити са упутством произвођача. Избор боје и тона одобрава Инвеститор. Све мере проверити на лицу места.

QUIDDITA Београд, Видска 25	назив и место објекта	врста пројекта	број листа
	Дијагностички центар ОБ "Студеница", Краљево, По+Пр+1, ул. Југ Богданова 110, Краљево, к.п.1343/1 КО Краљево	1.2 - ВИЗУЕЛНЕ КОМУНИКАЦИЈЕ	/

СИГНАЛИЗАЦИЈА	ОЗНАКА	Tl_
	БР. КОМАДА	10

P=1:50

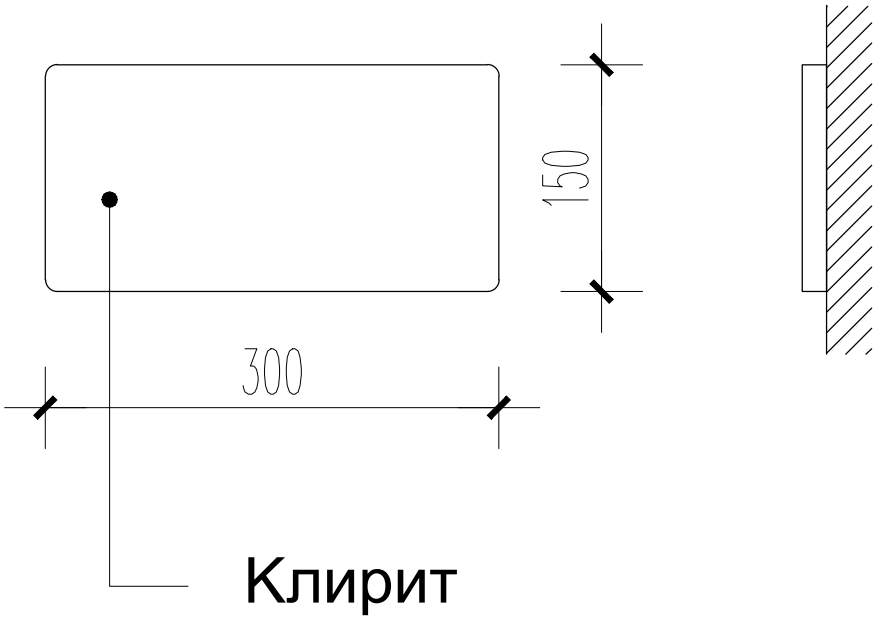

СПРАТ	ПОДРУМ	ПРИЗЕМЉЕ	1 СПРАТ					УКУПНО
КОМАДА	1	1	8					10

ОПИС	Израда табле је на клириту у боји, са словима и симболима.Табле су предвиђене да се причврсте за зид дистанцерима.
ОЗНАКЕ	Према шеми
НАПОМЕНА	Све радионичке детаље ускладити са упутством произвођача. Избор боје и тона одобрава Инвеститор. Све мере проверити на лицу места.

	назив и место објекта	врста пројекта	број листа
QUIDDITA Београд, Видска 25	Дијагностички центар ОБ "Студеница", Краљево, По+Пр+1, ул. Југ Богданова 110, Краљево, к.п.1343/1 КО Краљево	1.2 - ВИЗУЕЛНЕ КОМУНИКАЦИЈЕ	/

СИГНАЛИЗАЦИЈА	ОЗНАКА	Tl_
	БР. КОМАДА	17

P=1:50

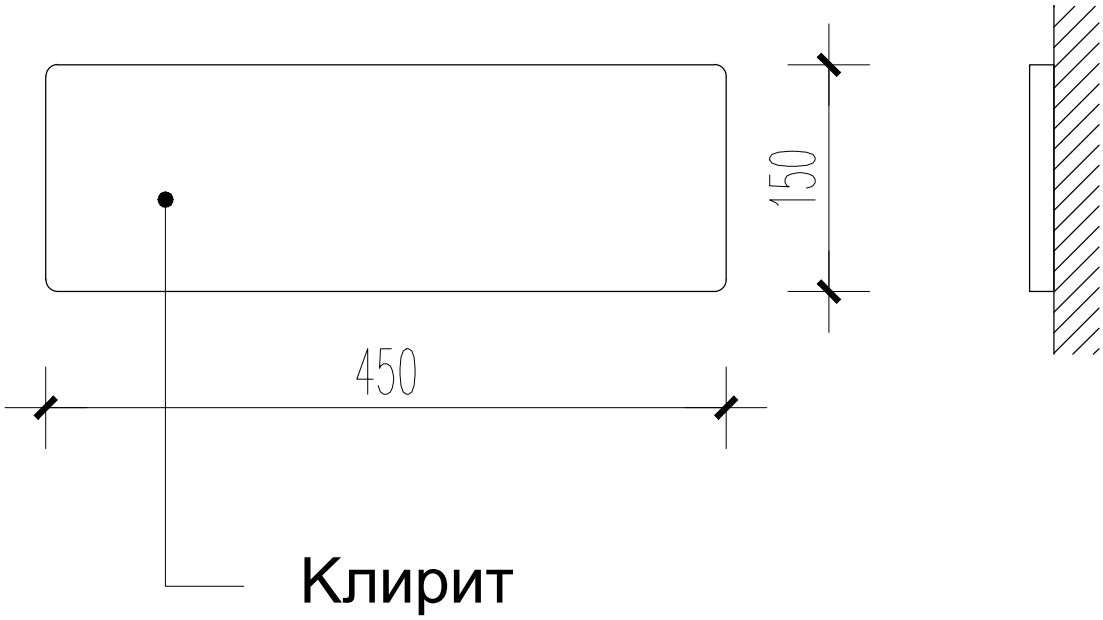

СПРАТ	ПОДРУМ	ПРИЗЕМЉЕ	1 СПРАТ					УКУПНО
КОМАДА	7	5	5					17

ОПИС	Израда табле је на клириту у боји, са словима и симболима.Табле су предвиђене да се причврсте за зид дистанцерима.
ОЗНАКЕ	Према шеми
НАПОМЕНА	Све радионичке детаље ускладити са упутством произвођача. Избор боје и тона одобрава Инвеститор. Све мере проверити на лицу места.

QUIDDITA Београд, Видска 25	назив и место објекта	врста пројекта	број листа
	Дијагностички центар ОБ "Студеница", Краљево, По+Пр+1, ул. Југ Богданова 110, Краљево, к.п.1343/1 КО Краљево	1.2 - ВИЗУЕЛНЕ КОМУНИКАЦИЈЕ	/

ДЕТАЉИ ТАБЛИ СА СИМБОЛИМА И ПЛОЧИЦАМА

СИГНАЛИЗАЦИЈА	ОЗНАКА	ТО_
ТАБЛА СА СИМБОЛИМА		

P=1:20

ДИЈАГНОСТИЧКИ ЦЕНТАР
ОБ "СТУДЕНИЦА" КРАЉЕВО

ОЗНАКЕ	Према шеми
НАПОМЕНА	Све радионичке детаље ускладити са упутством произвођача. Избор боје и тона одобрава Инвеститор. Све мере проверити на лицу места.

	назив и место објекта	врста пројекта	број листа
QUIDDITA Београд, Видска 25	Дијагностички центар ОБ "Студеница", Краљево, По+Пр+1, ул. Југ Богданова 110, Краљево, к.п.1343/1 КО Краљево	1.2 - ВИЗУЕЛНЕ КОМУНИКАЦИЈЕ	/

СИГНАЛИЗАЦИЈА	ОЗНАКА	ТО_
ТАБЛА СА СИМБОЛИМА		

P=1:20

ОЗНАКЕ	Према шеми
НАПОМЕНА	Све радионичке детаље ускладити са упутством произвођача. Избор боје и тона одобрава Инвеститор. Све мере проверити на лицу места.

	назив и место објекта	врста пројекта	број листа
QUIDDITA Београд, Видска 25	Дијагностички центар ОБ "Студеница", Краљево, По+Пр+1, ул. Југ Богданова 110, Краљево, к.п.1343/1 КО Краљево	1.2 - ВИЗУЕЛНЕ КОМУНИКАЦИЈЕ	/

СИГНАЛИЗАЦИЈА	ОЗНАКА	TU_
ТАБЛА СА СИМБОЛИМА		

P=1:20

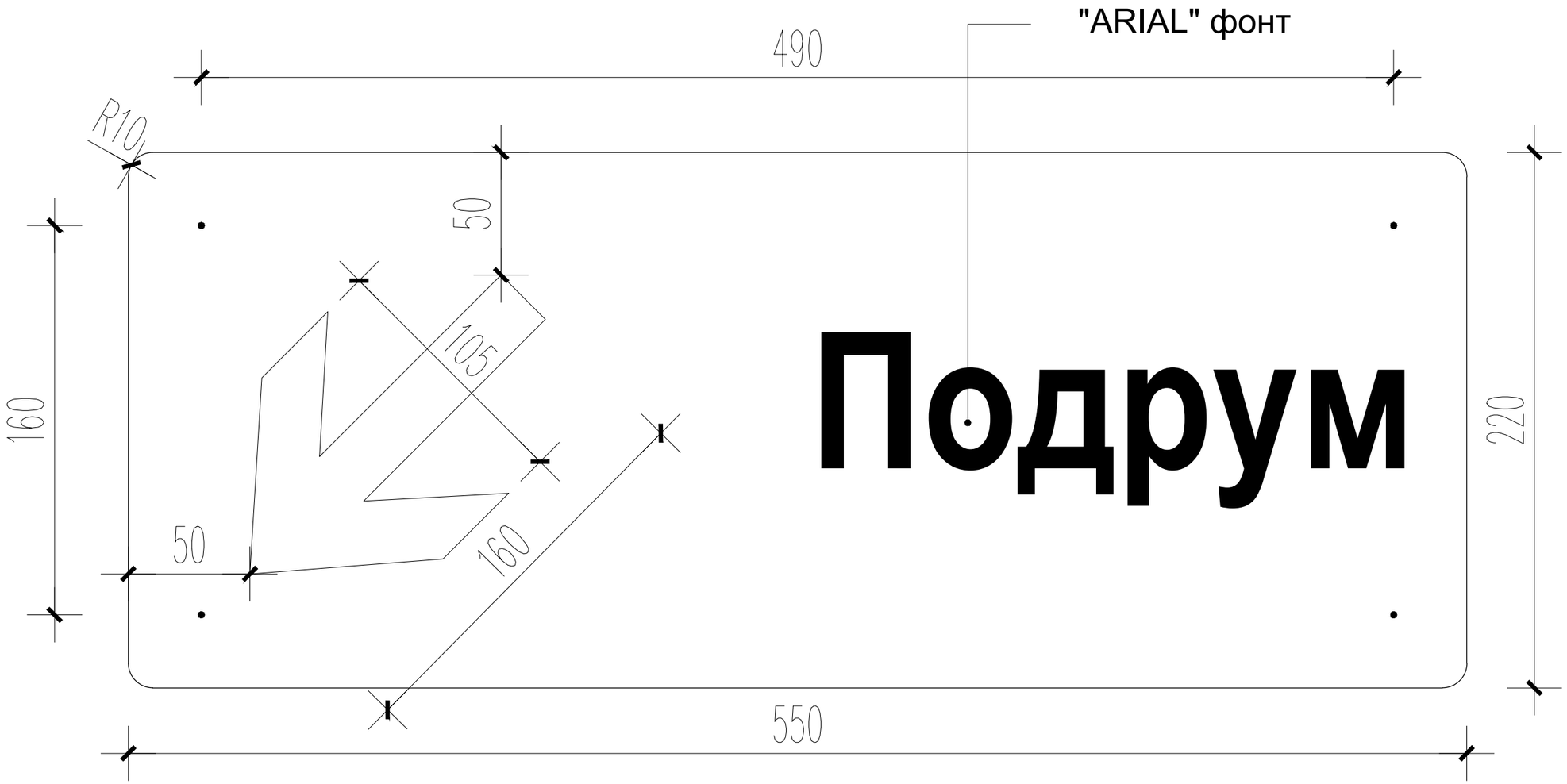

ОЗНАКЕ	Према шеми
НАПОМЕНА	Све радионичке детаље ускладити са упутством произвођача. Избор боје и тона одобрава Инвеститор. Све мере проверити на лицу места.

	назив и место објекта	врста пројекта	број листа
QUIDDITA Београд, Видска 25	Дијагностички центар ОБ "Студеница", Краљево, По+Пр+1, ул. Југ Богданова 110, Краљево, к.п.1343/1 КО Краљево	1.2 - ВИЗУЕЛНЕ КОМУНИКАЦИЈЕ	/

СИГНАЛИЗАЦИЈА	ОЗНАКА	TU_
ТАБЛА СА СИМБОЛИМА		

P=1:20

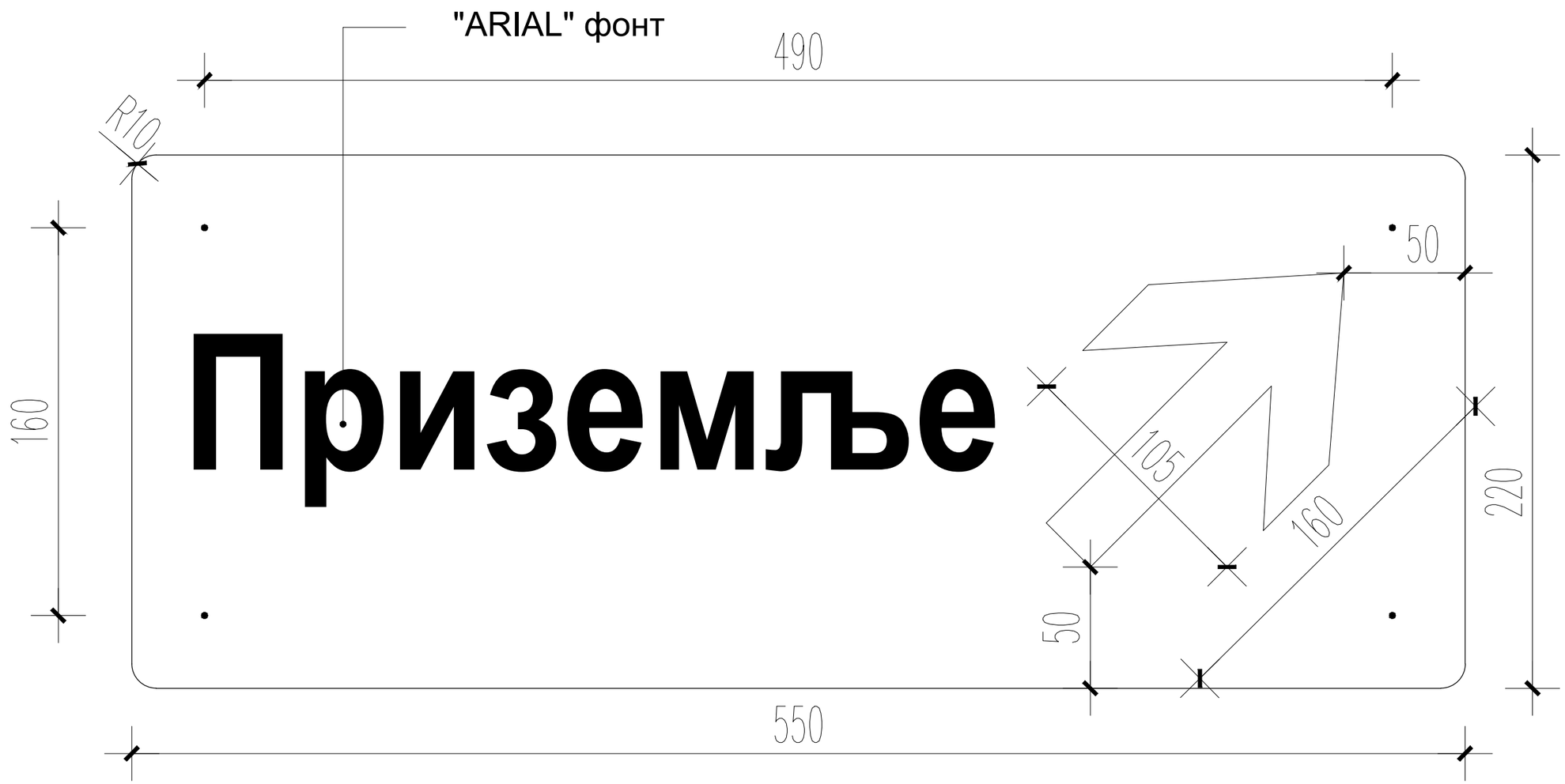

ОЗНАКЕ	Према шеми
НАПОМЕНА	Све радионичке детаље ускладити са упутством произвођача. Избор боје и тона одобрава Инвеститор. Све мере проверити на лицу места.

	назив и место објекта	врста пројекта	број листа
QUIDDITA Београд, Видска 25	Дијагностички центар ОБ "Студеница", Краљево, По+Пр+1, ул. Југ Богданова 110, Краљево, к.п.1343/1 КО Краљево	1.2 - ВИЗУЕЛНЕ КОМУНИКАЦИЈЕ	/

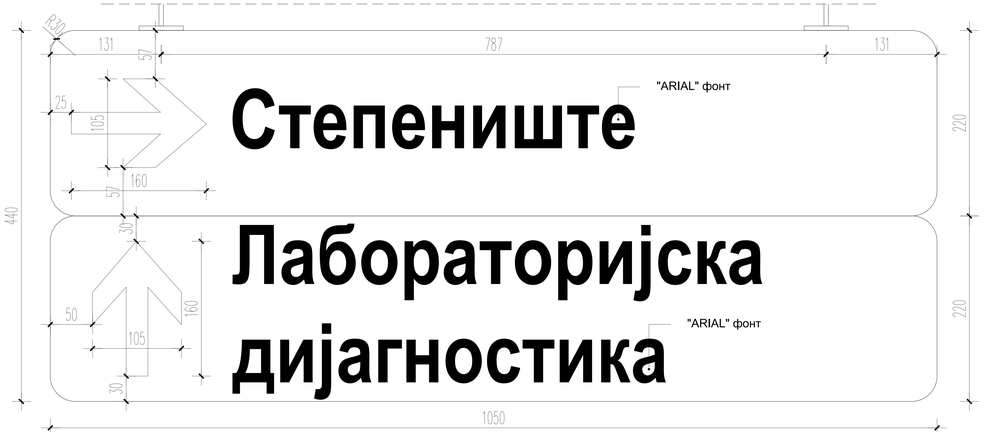

СИГНАЛИЗАЦИЈА	ОЗНАКА	TU_
ТАБЛА СА СИМБОЛИМА		

Р=1:20

ОЗНАКЕ	Према шеми
НАПОМЕНА	Све радијалне детаље ускладити са упутством произвођача. Избор боје и тона одобрава Инвеститор. Све мере проверити на лицу места.

	назив и место објекта	врста пројекта	Број листа
QUIDDITA Ниш, Васиће 25	Дијагностичко центар ОБ "Студеница", Врдник, Ул.Јанка Ј. ул. до Хајдамачке 110, Краљево, к.п.13431 КО Краљево	1.2 - ВИЗУЕЛНО КОМУНИКАЦИЈЕ	/

СИГНАЛИЗАЦИЈА	ОЗНАКА	TU_
ТАБЛА СА СИМБОЛИМА		

Р=1:20

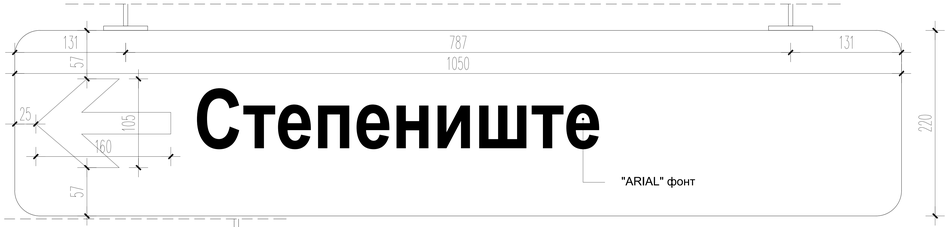

ОЗНАКЕ	Према шеми
НАПОМЕНА	Све радијалне детаље уклопити са упутством произвођача. Избор боје и тона одобрава Инвеститор. Све мере проверити на лицу места.

	назив и место објекта	врста пројекта	Број листа
QUIDDITA Ненадова, Васиона 23	Дијагностички центар ОБ "Студеница", Ивањица, Институт за ст. дер.Хајдучица 110, Краљево, к.п.13431 КО Краљево	1.2 - ВИЗУЕЛНЕ КОМУНИКАЦИЈЕ	/

СИГНАЛИЗАЦИЈА	ОЗНАКА	TI_
ТАБЛА СА СИМБОЛИМА		

P=1:20

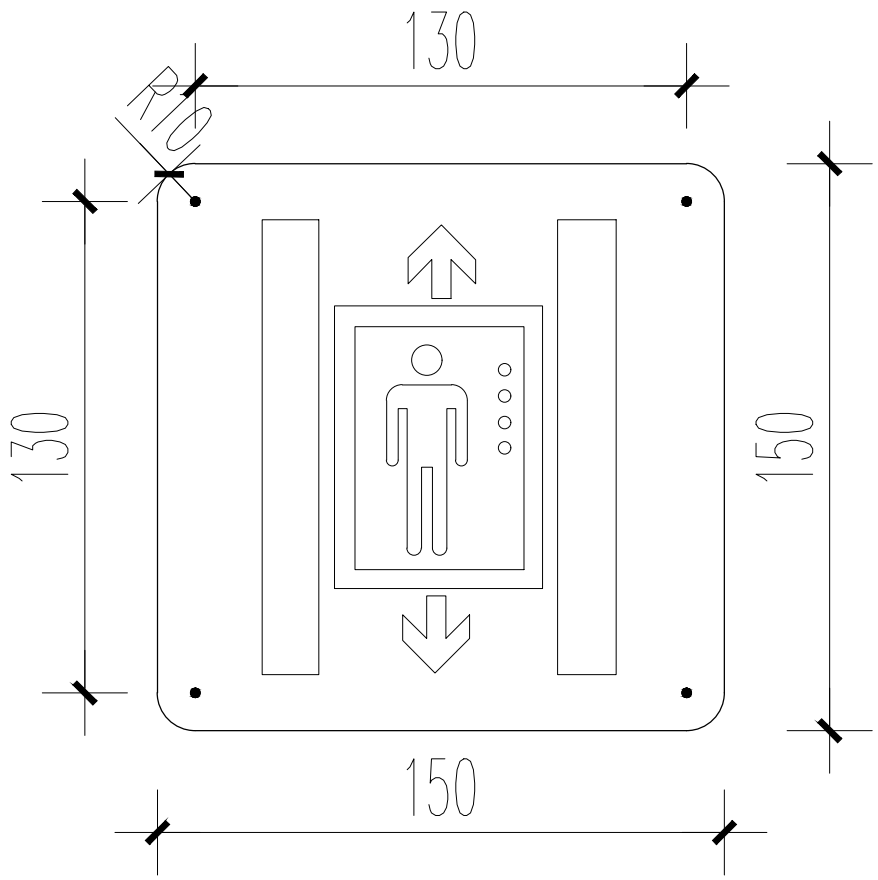

ОЗНАКЕ	Према шеми
НАПОМЕНА	Све радионичке детаље ускладити са упутством произвођача. Избор боје и тона одобрава Инвеститор. Све мере проверити на лицу места.

	назив и место објекта	врста пројекта	број листа
QUIDDITA Београд, Видска 25	Дијагностички центар ОБ "Студеница", Краљево, По+Пр+1, ул. Југ Богданова 110, Краљево, к.п.1343/1 КО Краљево	1.2 - ВИЗУЕЛНЕ КОМУНИКАЦИЈЕ	/

СИГНАЛИЗАЦИЈА	ОЗНАКА	TI_
ТАБЛА СА СИМБОЛИМА		

P=1:20

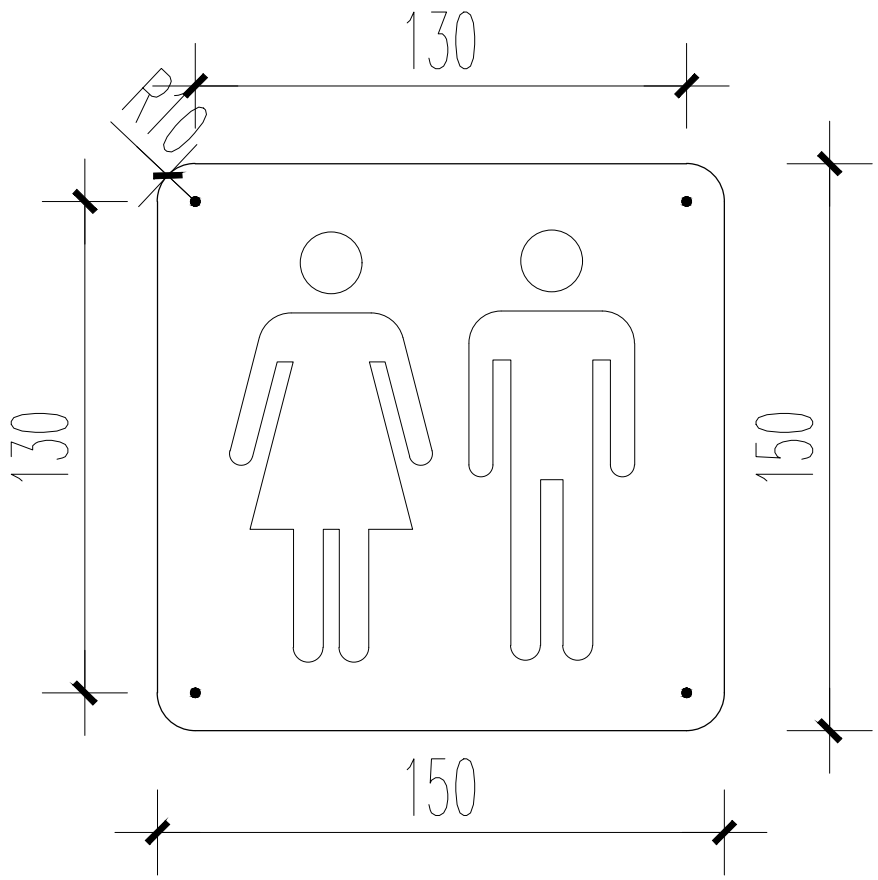

ОЗНАКЕ	Према шеми
НАПОМЕНА	Све радионичке детаље ускладити са упутством произвођача. Избор боје и тона одобрава Инвеститор. Све мере проверити на лицу места.

	назив и место објекта	врста пројекта	број листа
QUIDDITA Београд, Видска 25	Дијагностички центар ОБ "Студеница", Краљево, По+Пр+1, ул. Југ Богданова 110, Краљево, к.п.1343/1 КО Краљево	1.2 - ВИЗУЕЛНЕ КОМУНИКАЦИЈЕ	/

СИГНАЛИЗАЦИЈА	ОЗНАКА	TI_
ТАБЛА СА СИМБОЛИМА		

P=1:20

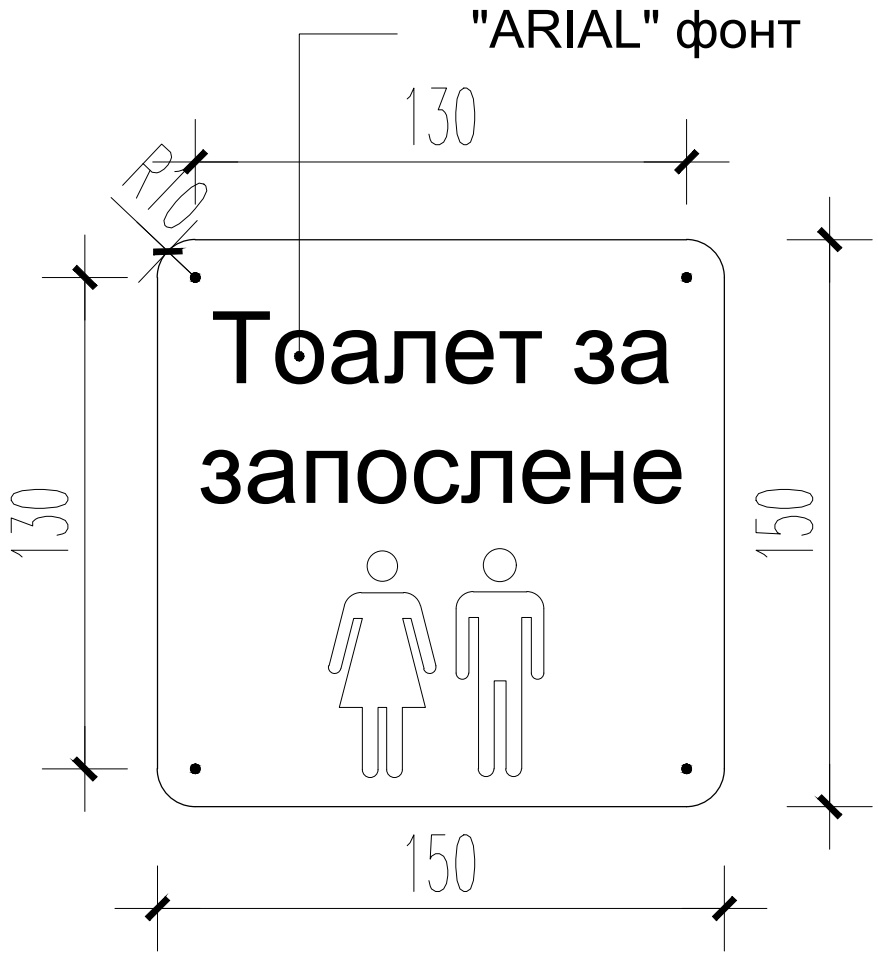

ОЗНАКЕ	Према шеми
НАПОМЕНА	Све радионичке детаље ускладити са упутством произвођача. Избор боје и тона одобрава Инвеститор. Све мере проверити на лицу места.

	назив и место објекта	врста пројекта	број листа
QUIDDITA Београд, Видска 25	Дијагностички центар ОБ "Студеница", Краљево, По+Пр+1, ул. Југ Богданова 110, Краљево, к.п.1343/1 КО Краљево	1.2 - ВИЗУЕЛНЕ КОМУНИКАЦИЈЕ	/

СИГНАЛИЗАЦИЈА	ОЗНАКА	TI_
ТАБЛА СА СИМБОЛИМА		

P=1:20

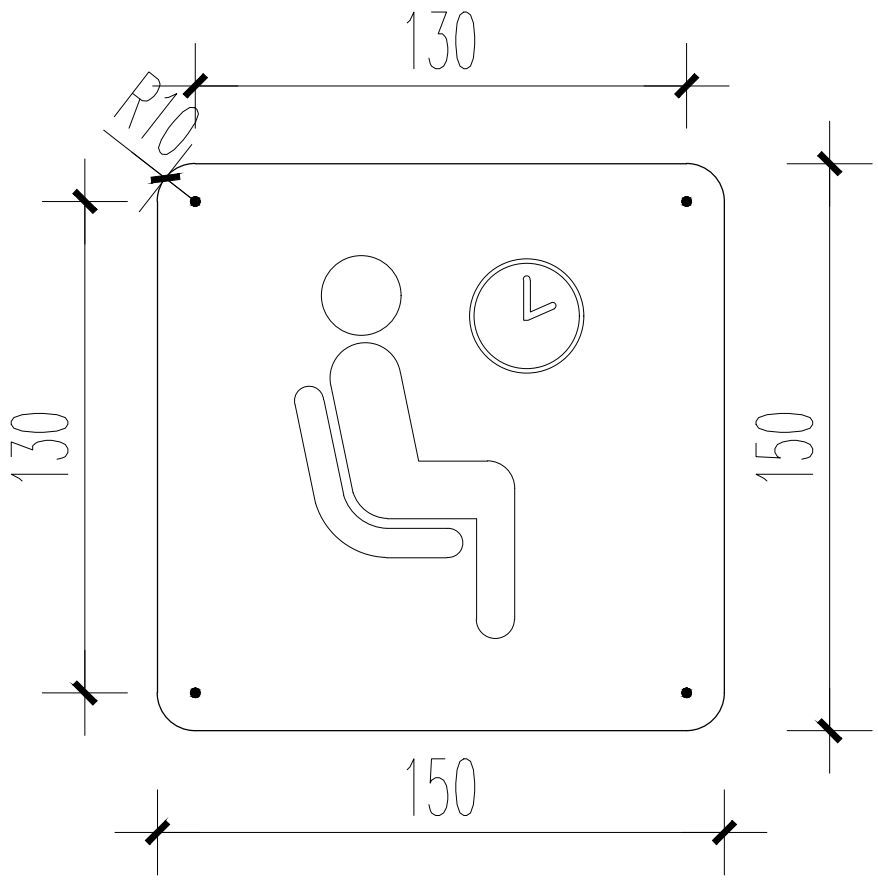

ОЗНАКЕ	Према шеми
НАПОМЕНА	Све радионичке детаље ускладити са упутством произвођача. Избор боје и тона одобрава Инвеститор. Све мере проверити на лицу места.

	назив и место објекта	врста пројекта	број листа
QUIDDITA Београд, Видска 25	Дијагностички центар ОБ "Студеница", Краљево, По+Пр+1, ул. Југ Богданова 110, Краљево, к.п.1343/1 КО Краљево	1.2 - ВИЗУЕЛНЕ КОМУНИКАЦИЈЕ	/

СИГНАЛИЗАЦИЈА	ОЗНАКА	TI_
ТАБЛА СА СИМБОЛИМА		

P=1:20

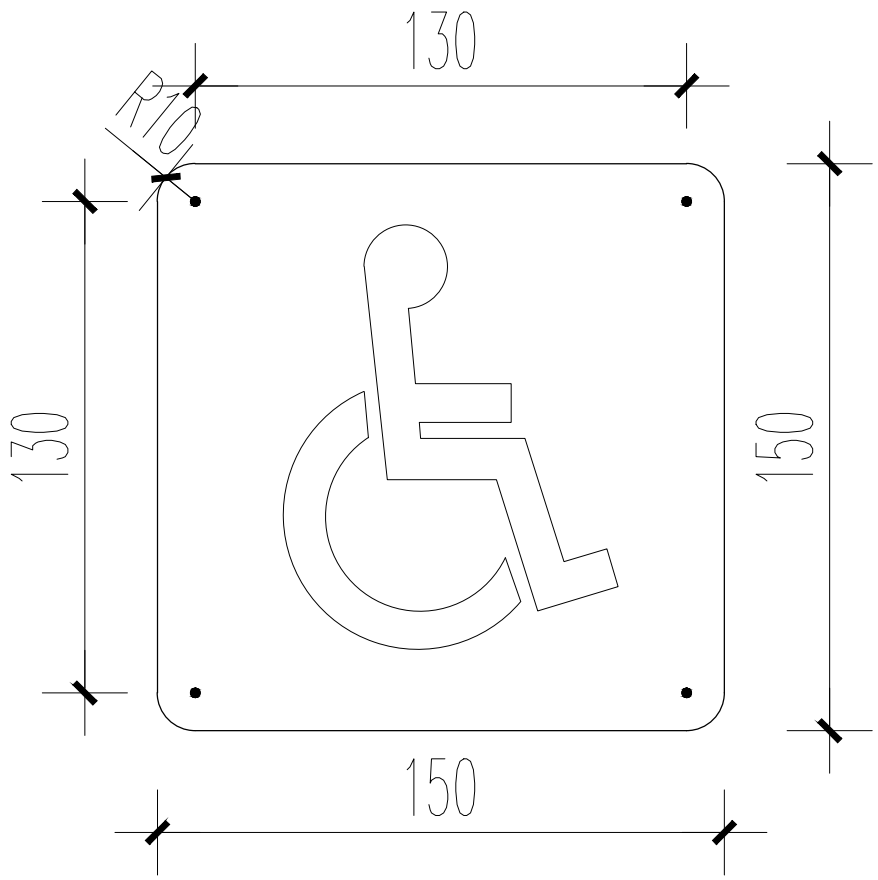

ОЗНАКЕ	Према шеми
НАПОМЕНА	Све радионичке детаље ускладити са упутством произвођача. Избор боје и тона одобрава Инвеститор. Све мере проверити на лицу места.

	назив и место објекта	врста пројекта	број листа
QUIDDITA Београд, Видска 25	Дијагностички центар ОБ "Студеница", Краљево, По+Пр+1, ул. Југ Богданова 110, Краљево, к.п.1343/1 КО Краљево	1.2 - ВИЗУЕЛНЕ КОМУНИКАЦИЈЕ	/

СИГНАЛИЗАЦИЈА	ОЗНАКА	TI_
ТАБЛА СА СИМБОЛИМА		

P=1:20

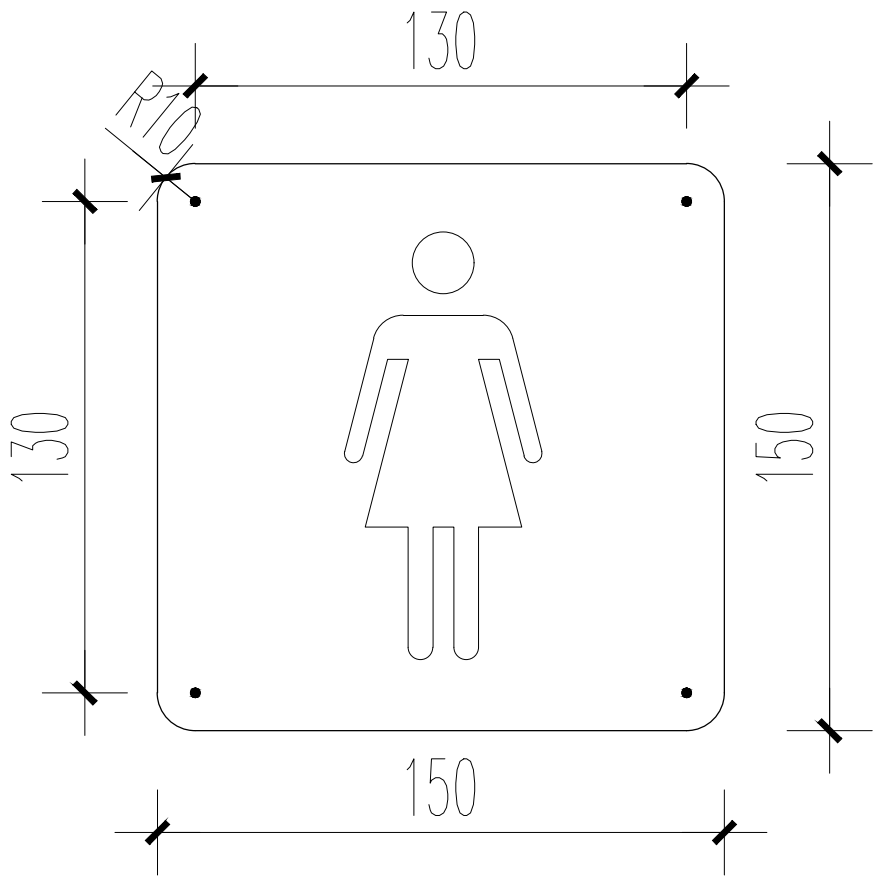

ОЗНАКЕ	Према шеми
НАПОМЕНА	Све радионичке детаље ускладити са упутством произвођача. Избор боје и тона одобрава Инвеститор. Све мере проверити на лицу места.

	назив и место објекта	врста пројекта	број листа
QUIDDITA Београд, Видска 25	Дијагностички центар ОБ "Студеница", Краљево, По+Пр+1, ул. Југ Богданова 110, Краљево, к.п.1343/1 КО Краљево	1.2 - ВИЗУЕЛНЕ КОМУНИКАЦИЈЕ	/

СИГНАЛИЗАЦИЈА	ОЗНАКА	TI_
ТАБЛА СА СИМБОЛИМА		

P=1:20

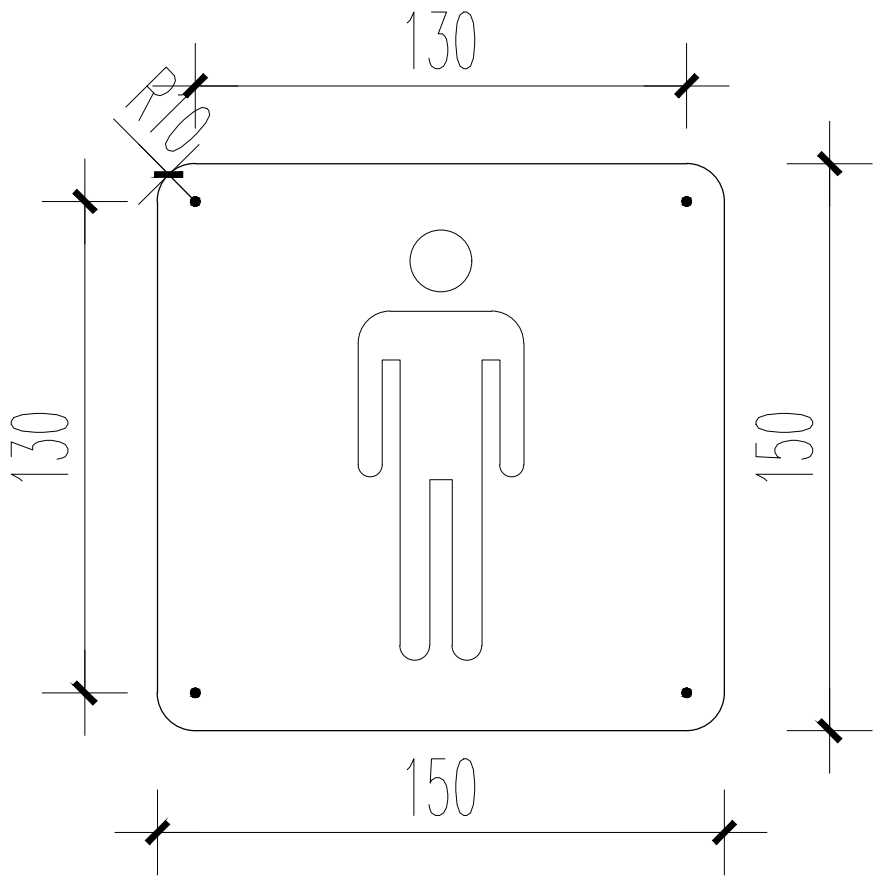

ОЗНАКЕ	Према шеми
НАПОМЕНА	Све радионичке детаље ускладити са упутством произвођача. Избор боје и тона одобрава Инвеститор. Све мере проверити на лицу места.

	назив и место објекта	врста пројекта	број листа
QUIDDITA Београд, Видска 25	Дијагностички центар ОБ "Студеница", Краљево, По+Пр+1, ул. Југ Богданова 110, Краљево, к.п.1343/1 КО Краљево	1.2 - ВИЗУЕЛНЕ КОМУНИКАЦИЈЕ	/

СИГНАЛИЗАЦИЈА	ОЗНАКА	TI_
ТАБЛА СА СИМБОЛИМА		

P=1:20

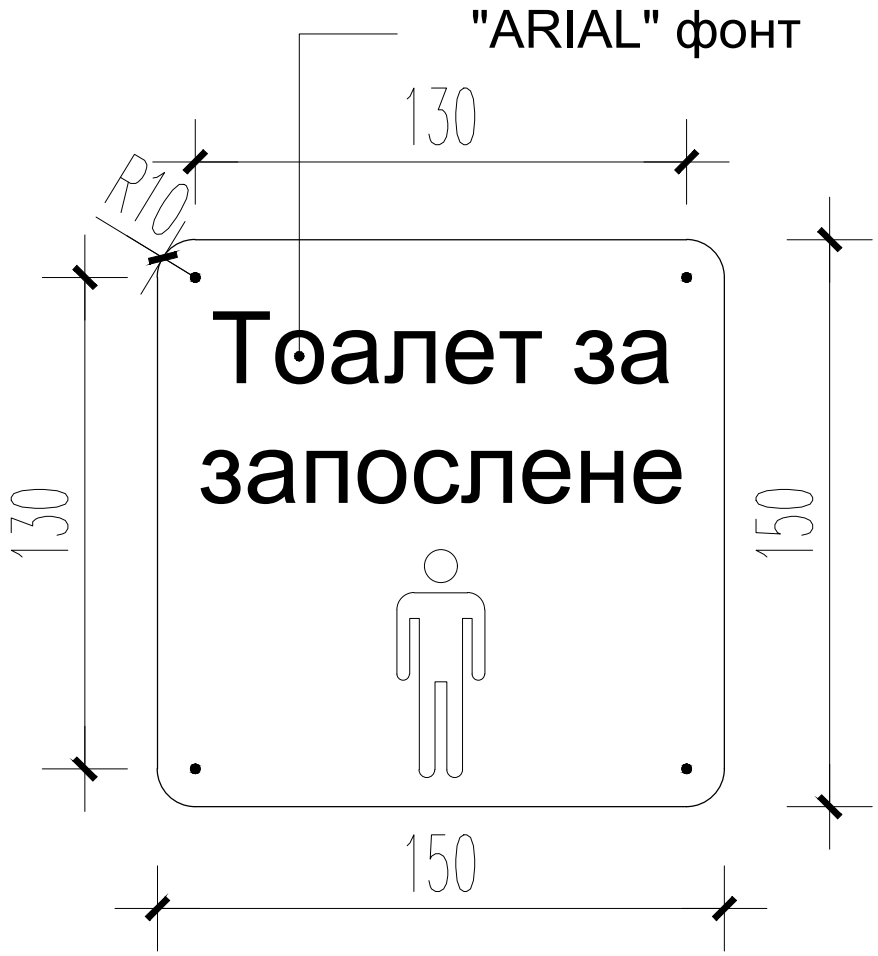

ОЗНАКЕ	Према шеми
НАПОМЕНА	Све радионичке детаље ускладити са упутством произвођача. Избор боје и тона одобрава Инвеститор. Све мере проверити на лицу места.

	назив и место објекта	врста пројекта	број листа
QUIDDITA Београд, Видска 25	Дијагностички центар ОБ "Студеница", Краљево, По+Пр+1, ул. Југ Богданова 110, Краљево, к.п.1343/1 КО Краљево	1.2 - ВИЗУЕЛНЕ КОМУНИКАЦИЈЕ	/

СИГНАЛИЗАЦИЈА	ОЗНАКА	TI_
ТАБЛА СА СИМБОЛИМА		

P=1:20

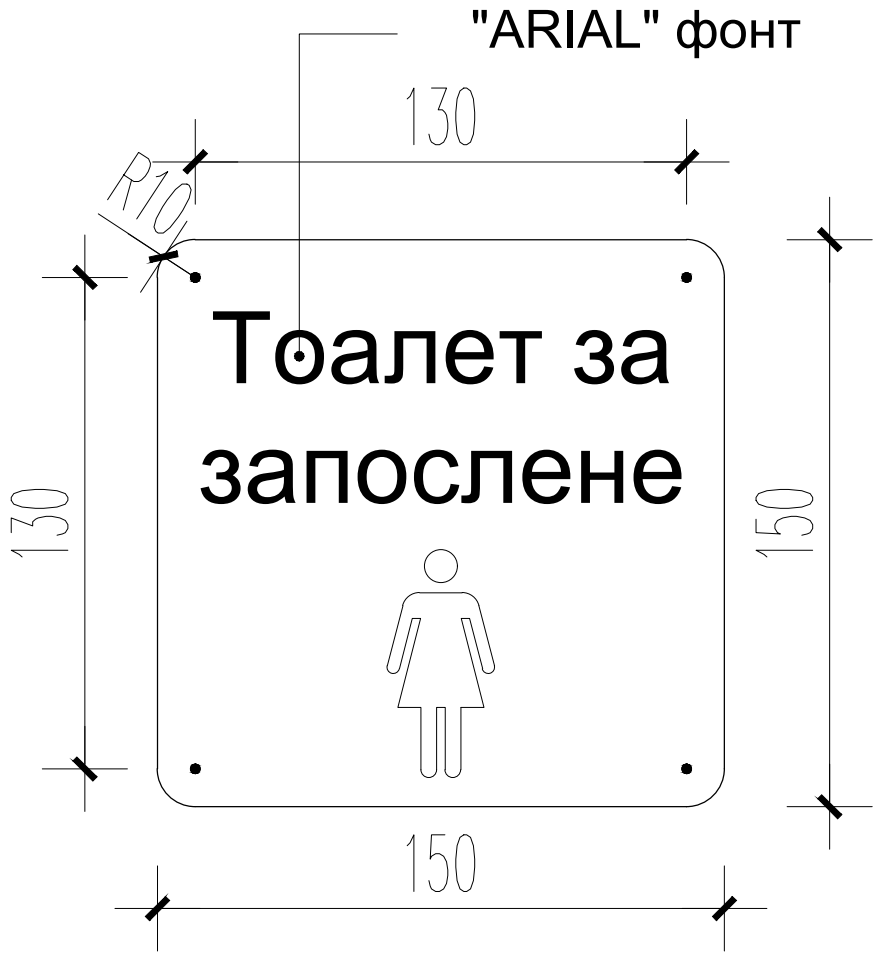

ОЗНАКЕ	Према шеми
НАПОМЕНА	Све радионичке детаље ускладити са упутством произвођача. Избор боје и тона одобрава Инвеститор. Све мере проверити на лицу места.

	назив и место објекта	врста пројекта	број листа
QUIDDITA Београд, Видска 25	Дијагностички центар ОБ "Студеница", Краљево, По+Пр+1, ул. Југ Богданова 110, Краљево, к.п.1343/1 КО Краљево	1.2 - ВИЗУЕЛНЕ КОМУНИКАЦИЈЕ	/

СИГНАЛИЗАЦИЈА	ОЗНАКА	TI_
ТАБЛА СА СИМБОЛИМА		

P=1:20

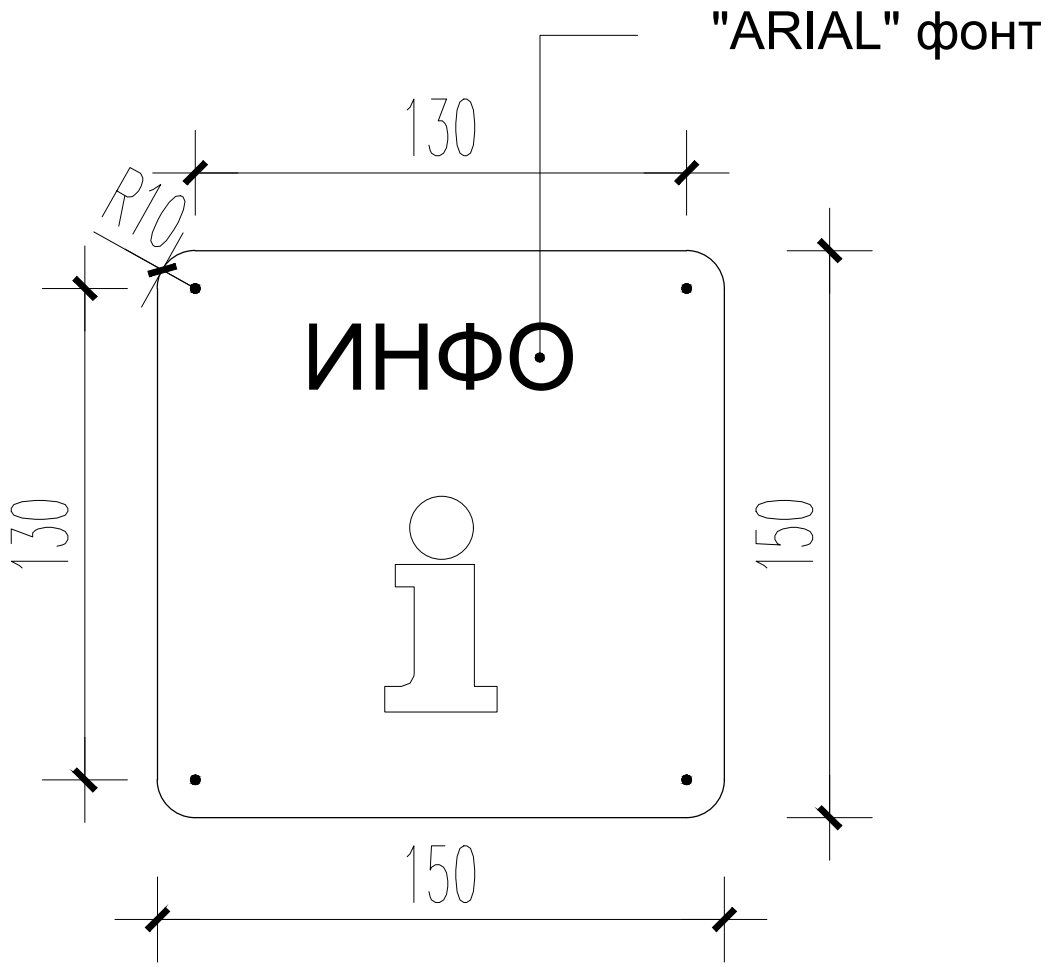

ОЗНАКЕ	Према шеми
НАПОМЕНА	Све радионичке детаље ускладити са упутством произвођача. Избор боје и тона одобрава Инвеститор. Све мере проверити на лицу места.

	назив и место објекта	врста пројекта	број листа
QUIDDITA Београд, Видска 25	Дијагностички центар ОБ "Студеница", Краљево, По+Пр+1, ул. Југ Богданова 110, Краљево, к.п.1343/1 КО Краљево	1.2 - ВИЗУЕЛНЕ КОМУНИКАЦИЈЕ	/

СИГНАЛИЗАЦИЈА	ОЗНАКА	TI_
ТАБЛА СА ПЛОЧИЦОМ		

P=1:20

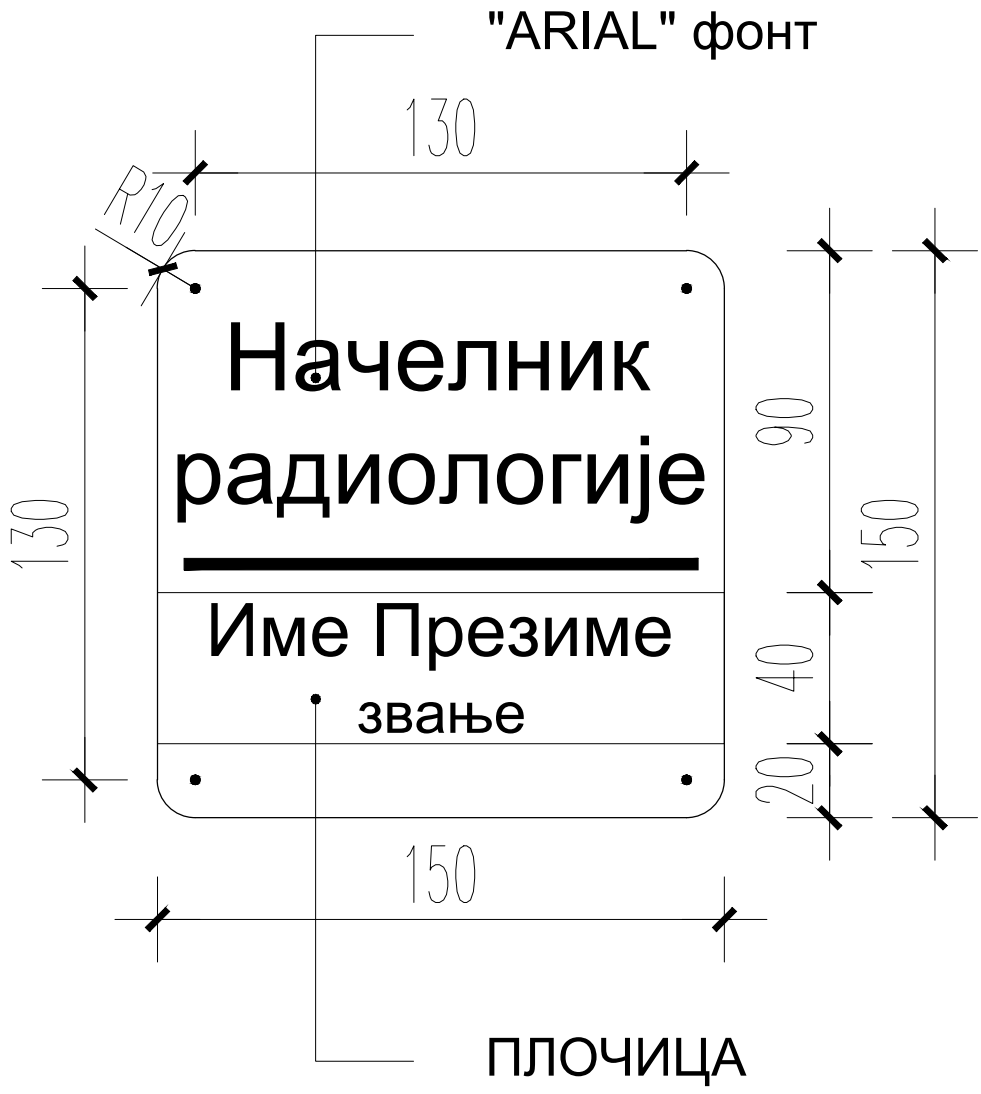

ОЗНАКЕ	Према шеми
НАПОМЕНА	Све радионичке детаље ускладити са упутством произвођача. Избор боје и тона одобрава Инвеститор. Све мере проверити на лицу места.

	назив и место објекта	врста пројекта	број листа
QUIDDITA Београд, Видска 25	Дијагностички центар ОБ "Студеница", Краљево, По+Пр+1, ул. Југ Богданова 110, Краљево, к.п.1343/1 КО Краљево	1.2 - ВИЗУЕЛНЕ КОМУНИКАЦИЈЕ	/

СИГНАЛИЗАЦИЈА	ОЗНАКА	TI_
ТАБЛА СА ПЛОЧИЦОМ		

P=1:20

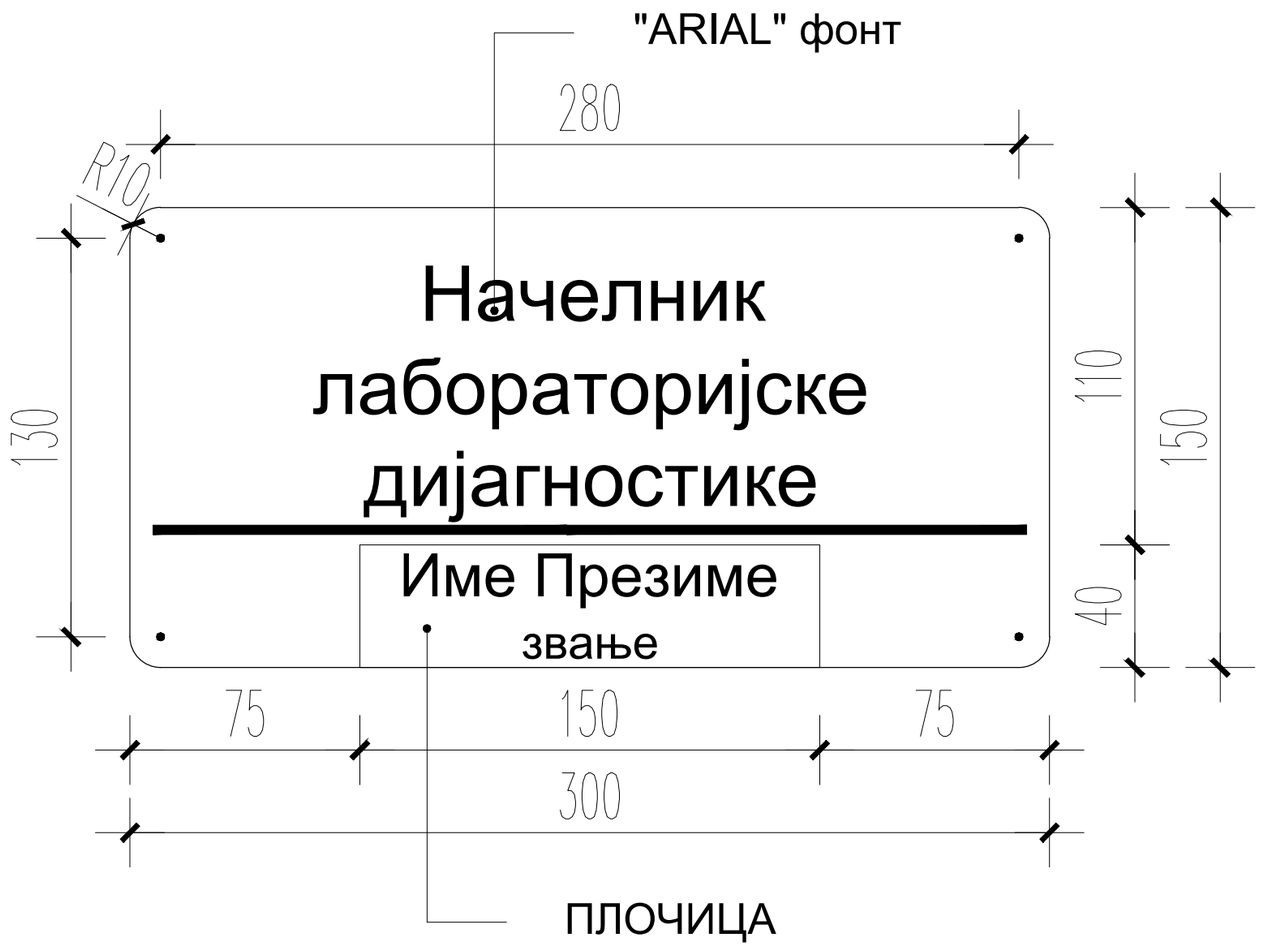

ОЗНАКЕ	Према шеми
НАПОМЕНА	Све радионичке детаље ускладити са упутством произвођача. Избор боје и тона одобрава Инвеститор. Све мере проверити на лицу места.

	назив и место објекта	врста пројекта	број листа
QUIDDITA Београд, Видска 25	Дијагностички центар ОБ "Студеница", Краљево, По+Пр+1, ул. Југ Богданова 110, Краљево, к.п.1343/1 КО Краљево	1.2 - ВИЗУЕЛНЕ КОМУНИКАЦИЈЕ	/